PRECOM

# Linear-Komponenten

Wellenführungen
Laufrollen

www.precom-lineartechnik.de

Alle Angaben dieser Druckschrift wurden mit großer Sorgfalt erstellt und überprüft. Für eventuelle Fehler oder Unvollständigkeiten können wir jedoch keine Haftung übernehmen. Technische Änderungen behalten wir uns vor. Der Nachdruck, auch auszugsweise, ist nur mit unserer Genehmigung gestattet.

© PRECOM Lineartechnik GmbH - 2022, Juli

Für Lieferungen und sonstige Leistungen im kaufmännischen Geschäftsverkehr gelten die allgemeinen Bedingungen für Lieferungen und Leistungen, die in der jeweils gültigen Preisliste, auf den Auftragsbestätigungen sowie auf unserer website aufgeführt sind.

This publication has been produced with a great deal of care and attention and all data have been checked for their accuracy. However, no liability can be assumed for any incorrect or incomplete data. Due to constant development of the product range, we reserve the right to make modifications. Reproduction in whole or in part without our authorization is prohibited.

© PRECOM Lineartechnik GmbH - 2022, July

The sales and delivery conditions that are published in the relevant valid price list, on order confirmations and on our website apply for deliveries and for other commercial transactions.

Linearlager sind Lagerungselemente für translatorische Bewegungen. Die Anforderungen an Linear-Komponenten sind so unterschiedlich wie die Anwendungen, in denen sie eingesetzt werden. Um hier immer das richtige Element für die jeweilige Aufgabe zu finden, ist neben einer ausgereiften Produktpalette auch kompetente Beratung sowie ein umfassender Service wichtig.

Dies alles bietet PRECOM.

Die in dieser Druckschrift aufgeführten Linear-Komponenten sind hochpräzise Produkte, die sich in den unterschiedlichsten Anwendungen in den Branchen des Maschinenbaus bewährt haben.

Jedes Kapitel umfaßt eine Produktfamilie mit den im Markt gebräuchlichsten Produkten. Weitere Produkte sowie Sonderprodukte nach spezifischen Vorgaben sind auf Anfrage und Prüfung der Machbarkeit auch erhältlich.

Linear bearings are bearing elements for translation type motion. The requirements placed on linear components are as varied as the applications in which they are used. In order to find the right element for the specific task, a sophisticated product range, competent consultation as well as complete service are important.

This is what PRECOM offers.

The products shown in this publication are of high accuracy, that proved it's value in various applications in the industry segments of the mechanical engineering.

Each chapter shows the most common products of a product family. Further products as well as special products according to customer requirements are available on request.

# Produktübersicht
Product overview

## Linear-Kugellager / Linear ball bearings

Kapitel / Chapter A

**KH** / A1
Linear-Kugellager / Kompakt-Ausführung
Linear ball bearings / Compact series

**SBE** / A3
Linear-Kugellager mit Fluchtungsfehlerausgleich / Economy-Baureihe, geschlossen und offen
Linear ball bearings with self-alignment / Economy series, closed and open type

**N.N.** / A5
Seite befindet sich im Aufbau
Page under construction

**LME..-S** / A7
Linear-Kugellager mit Stahlaussenring / Standard-Baureihe, mit Stahlkäfig
Linear Ball bearing with steel outer ring / Standard series, with steel cage

**LME..L** / A9
Linear-Kugellager mit Stahlaussenring / Standard-Baureihe, lange Ausführung
Linear Ball bearing with steel outer ring / Standard series, long type

**LMEF..L** / A11
Linear-Kugellager mit Stahlaussenring / Rundflansch, lange Ausführung
Linear Ball bearing with steel outer ring / Round flange, long type

**LMEK** / A13
Linear-Kugellager mit Stahlaussenring Quadratflansch
Linear Ball bearing with steel outer ring / Square flange

**LMEKC** / A15
Linear-Kugellager mit Stahlaussenring / Mittel-Quadratflansch
Linear Ball bearing with steel outer ring / Middle square flange

**CLB** / A2
Linear-Kugellager / Kompakt-Ausführung mit Tragplatten
Linear ball bearings / Compact series with raceway plates

**TK** / A4
Linear-Kugellager mit Fluchtungsfehlerausgleich / Standard-Baureihe, geschlossen und offen
Linear ball bearings with self-alignment / Standard series, closed and open type

**LME** / A6
Linear-Kugellager mit Stahlaussenring / Standard-Baureihe, geschlossen, einstellbar und offen
Linear ball bearings with steel outer ring / Standard series, closed, adjustable and open type

**LME..-RB** / A8
Linear-Kugellager mit Stahlaussenring / Standard-Baureihe, Korrosionsarme Ausführung
Linear Ball bearing with steel outer ring / Standard series, Stainless steel type

**LMEF** / A10
Linear-Kugellager mit Stahlaussenring / Rundflansch
Linear Ball bearing with steel outer ring / Round flange

**LMEFC** / A12
Linear-Kugellager mit Stahlaussenring / Mittel-Rundflansch
Linear Ball bearing with steel outer ring / Middle round flange

**LMEK..L** / A14
Linear-Kugellager mit Stahlaussenring / Quadratflansch, lange Ausführung
Linear Ball bearing with steel outer ring / Square flange, long type

**VD** / A16
Vorsatzdichtungen / geschlossen und offen
Front wipers / Closed and open type


## Linear-Gehäuseeinheit / Linear housing units

Kapitel / Chapter B

**PGC** / B1
Linear-Gehäuseeinheit / Kompakt-Ausführung, einzel geschlossen
Linear housing unit / Compact series, single closed

**PALGS** / B6
Linear-Gehäuseeinheit / Leichte Baureihe, geschlossen
Linear housing unit / Light series, closed

**PG** / B8
Linear-Gehäuseeinheit / Einzel geschlossen
Linear housing unit / Single closed

**PGO** / B10
Linear-Gehäuseeinheit / Einzel offen
Linear housing unit / Single open

**PGS** / B12
Linear-Gehäuseeinheit / Seitlich offen
Linear housing unit / Side open

**PTG** / B14
Linear-Gehäuseeinheit / Tandem geschlossen
Linear housing unit / Tandem closed

**PTGO** / B16
Linear-Gehäuseeinheit / Tandem offen
Linear housing unit / Tandem open

**PTGC** / B2
Linear-Gehäuseeinheit / Kompakt-Ausführung, Tandem geschlossen
Linear housing unit / Compact series, tandem closed

**PALGSO** / B7
Linear-Gehäuseeinheit / Leichte Baureihe, offen
Linear housing unit / Light series, open

**PGE** / B9
Linear-Gehäuseeinheit / Einzel geschlossen, einstellbar
Linear housing unit / Single closed, adjustable

**PGOE** / B11
Linear-Gehäuseeinheit / Einzel offen, einstellbar
Linear housing unit / Single open, adjustable

**PGSE** / B13
Linear-Gehäuseeinheit / Seitlich offen, einstellbar
Linear housing unit / Side open, adjustable

**PTGE** / B15
Linear-Gehäuseeinheit / Tandem geschlossen, einstellbar
Linear housing unit / Tandem closed, adjustable

**PTGOE** / B17
Linear-Gehäuseeinheit / Tandem offen, einstellbar
Linear housing unit / Tandem open, adjustable





# Produktübersicht
Product overview

**PTGI** / B18
Linear-Gehäuseeinheit / Tandem geschlossen, 4 Befestigungsbohrungemn
Linear housing unit / Tandem closed, four fixing bores

**PQSG** / B20
Linear-Gehäuseeinheit / Quattro, geschlossen
Linear housing unit / Quattro, closed

**PFG** / B22
Linear-Gehäuseeinheit / Einzel Flansch
Linear housing unit / Single flange

**PTGOI** / B19
Linear-Gehäuseeinheit / Tandem offen, 4 Befestigungsbohrungemn
Linear housing unit / Tandem open, four fixing bores

**PQSO** / B21
Linear-Gehäuseeinheit / Quattro, offen
Linear housing unit / Quattro, open

**PTFG** / B23
Linear-Gehäuseeinheit / Tandem Flansch
Linear housing unit / Tandem flange


## Wellenböcke / Shaft support block

Kapitel / Chapter C

**PGWA** / C1
Wellenbock / Leichte Ausführung
Shaft support block / Light series

**PGWN** / C3
Wellenbock / Standard-Ausführung
Shaft support block / Standard series

**PTA** / C5
Wellenbock / Tandem, fest
Shaft support block / Tandem, fixed

**PGWC** / C2
Wellenbock / Kompakt-Ausführung
Shaft support block / Compact series

**PFWB** / C4
Wellenbock / Flanschausführung
Shaft support block / Flange series

**PTB** / C6
Wellenbock / Tandem, beweglich
Shaft support block / Tandem, movable


## Tragschienen / Shaft support rail units

Kapitel / Chapter D

**PTSU** / D1
Tragschienen / Niedrige Ausführung
Shaft support rail units / Low series

**PTSA** / D3
Tragschienen / Flanschausführung hoch
Shaft support rail units / Flange series high

**PTSN** / D2
Tragschienen / Flanschausführung Standard
Shaft support rail units / Flange series standard


## Präzisionswellen, Kolbenstangen / Precision shafts, Chromed bars

Kapitel / Chapter E

**W1** / E1
Präzisionswellen, Kolbenstangen
Precision shafts, Chromed bars

**W2** / E2
Präzisionswellen, Kolbenstangen
Precision shafts, Chromed bars


## Profillaufrollen / Profiled track rollers

Kapitel / Chapter F

**LFR** / F1
Profillaufrollen / Baureihe LFR
Profiled track rollers / Series LFR


## Sonstige Produkte / Other products

Kapitel / Chapter Z

/ Z1
Sonstige Produkte
Other products

# Linear-Kugellager
Kompakt-Ausführung

## Linear ball bearings
Compact series

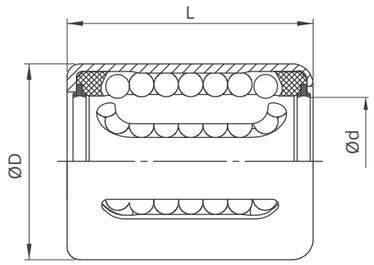


| Abmessungen<br>Dimensions (mm) | | | | Gewicht<br>Weight | Tragzahlen<br>Load capacity | | | |
|---|---|---|---|---|---|---|---|---|
| Type | Ød | ØD | L | Gew<br>kg | dyn. $C_{min}$<br>N | stat. $C_{0\,min}$<br>N | dyn. $C_{max}$<br>N | stat. $C_{0\,max}$<br>N |
| **KH0622-..** | 6 | 12 | 22 | 0,007 | 340 | 240 | 390 | 340 |
| **KH0824-..** | 8 | 15 | 24 | 0,012 | 410 | 280 | 475 | 400 |
| **KH1026-..** | 10 | 17 | 26 | 0,015 | 510 | 370 | 590 | 520 |
| **KH1228-..** | 12 | 19 | 28 | 0,019 | 670 | 510 | 800 | 740 |
| **KH1428-..** | 14 | 21 | 28 | 0,021 | 690 | 520 | 830 | 760 |
| **KH1630-..** | 16 | 24 | 30 | 0,028 | 890 | 620 | 1060 | 910 |
| **KH2030-..** | 20 | 28 | 30 | 0,033 | 1110 | 790 | 1170 | 1010 |
| **KH2540-..** | 25 | 35 | 40 | 0,066 | 2280 | 1670 | 2420 | 2130 |
| **KH3050-..** | 30 | 40 | 50 | 0,095 | 3300 | 2700 | 3300 | 3100 |
| **KH4060-..** | 40 | 52 | 60 | 0,182 | 5300 | 4450 | 5300 | 4950 |
| **KH5070-..** | 50 | 62 | 70 | 0,252 | 6800 | 6300 | 6800 | 7000 |

Bestellbeispiel / Ordering designation

KH 2030-PP

- **Beidseitig abgedichtet** / internal front wipers
- **Größe** / size
- **Baureihe** / series

- die Tragzahlen gelten nur bei Einsatz von gehärteten (min. 670 HV) und geschliffenen Wellenlaufbahnen
- Passende Wellendichtringe auf Anfrage

- the load capacities are valid only if hardened (min. 670 HV) and ground shaft raceways are used
- matching oil seals on request





# Linear-Kugellager
Kompakt-Ausführung mit Tragplatten

## Linear ball bearings
Compact series with raceway plates

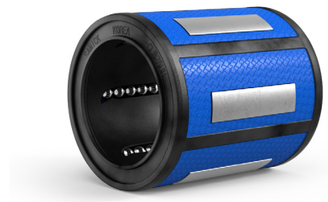

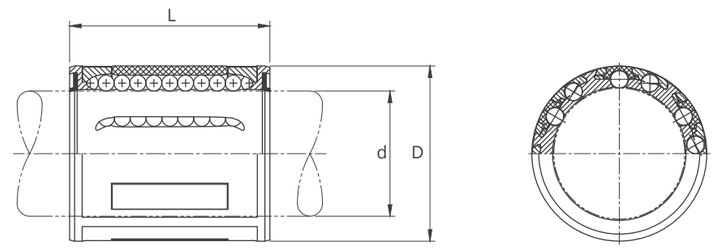


| Abmessungen<br>Dimensions (mm) | | | | | Gewicht<br>Weight | Tragzahlen<br>Load capacity | |
|---|---|---|---|---|---|---|---|
| Type | Ød | ØD | L | $n_{Kr}$ | Gew<br>kg | dyn. C<br>N | stat. $C_0$<br>N |
| **CLB08-..** | 8 | 15 | 24 | 4 | 0,007 | 350 | 260 |
| **CLB10-..** | 10 | 17 | 26 | 4 | 0,008 | 416 | 320 |
| **CLB12-..** | 12 | 19 | 28 | 4 | 0,014 | 480 | 385 |
| **CLB14-..** | 14 | 21 | 28 | 5 | 0,015 | 640 | 440 |
| **CLB16-..** | 16 | 24 | 30 | 5 | 0,022 | 925 | 625 |
| **CLB20-..** | 20 | 28 | 30 | 6 | 0,027 | 1,165 | 790 |
| **CLB25-..** | 25 | 35 | 40 | 6 | 0,058 | 2,100 | 1,370 |
| **CLB30-..** | 30 | 40 | 50 | 6 | 0,081 | 2,870 | 2,100 |
| **CLB40-..** | 40 | 52 | 60 | 7 | 0,144 | 5,200 | 4,100 |
| **CLB50-..** | 50 | 62 | 70 | 8 | 0,198 | 6,620 | 5,600 |

Bestellbeispiel / Ordering designation

CLB 20 - UU - NS

- **Tragplatten chemisch vernickelt, Niro Kugeln** / electroless nickel plating on ball plates, stainless steel balls
- **Beidseitig abgedichtet** / internal front wipers
- **Größe** / size
- **Baureihe** / series

- die Tragzahlen gelten nur bei Einsatz von gehärteten (min. 670 HV) und geschliffenen Wellenlaufbahnen
- Passende Wellendichtringe auf Anfrage
- $n_{Kr}$: Anzahl Kugelreihen

- the load capacities are valid only if hardened (min. 670 HV) and ground shaft raceways are used
- matching oil seals on request
- $n_{Kr}$: number of ball rows

# Linear-Kugellager mit Fluchtungsfehlerausgleich

Economy-Baureihe, geschlossen und offen

## Linear ball bearings with self-alignment

Economy series, closed and open type

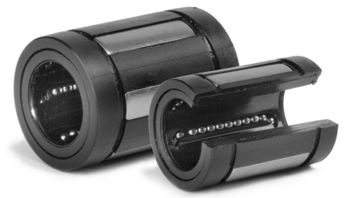

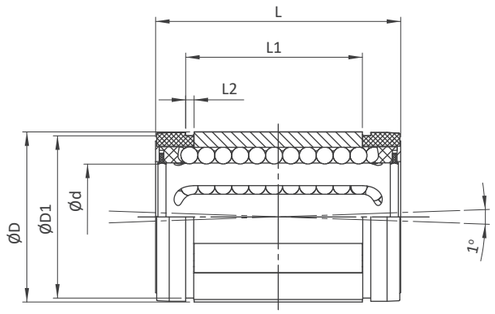


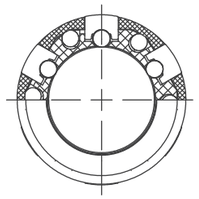

| Abmessungen<br>Dimensions (mm) | | | | | | | | | | | Gewicht<br>Weight | Tragzahlen<br>Load capacity | |
|---|---|---|---|---|---|---|---|---|---|---|---|---|---|
| Type | Ød | ØD | L | L1 | L2 | ØD1 | W | (°) | G | J | Gew<br>kg | dyn. C<br>N | stat. $C_0$<br>N |
| **SBE16-..** | 16 | 26 | 36 | 24,6 | 1,3 | 24,9 | 9,0 | 68 | - | 1,0 | 0,028 | 1176 | 607 |
| **SBE20-..** | 20 | 32 | 45 | 31,2 | 1,6 | 30,5 | 9,0 | 55 | - | 1,0 | 0,061 | 2352 | 1254 |
| **SBE25-..** | 25 | 40 | 58 | 43,7 | 1,85 | 38,5 | 11,5 | 57 | 1,5 | 1,5 | 0,122 | 4508 | 2195 |
| **SBE30-..** | 30 | 47 | 68 | 51,7 | 1,85 | 44,5 | 14,0 | 57 | 2,0 | 2,2 | 0,185 | 5586 | 2959 |
| **SBE40-..** | 40 | 62 | 80 | 60,3 | 2,15 | 58,5 | 19,5 | 56 | 1,5 | 2,7 | 0,360 | 9310 | 4312 |
| **SBE50-..** | 50 | 75 | 100 | 77,3 | 2,65 | 71,5 | 22,5 | 54 | 2,5 | 2,3 | 0,580 | 13720 | 6762 |

Bestellbeispiel / Ordering designation

SBE 20 - UU

- **Beidseitig abgedichtet** / internal seals
- **Größe** / size
- **SBE: geschlossen** / closed type
- **SBEO: offen** / open type

- die Tragzahlen gelten nur bei Einsatz von gehärteten (min. 670 HV) und geschliffenen Wellenlaufbahnen
- the load capacities are valid only if hardened (min. 670 HV) and ground shaft raceways are used

SBEO16, SBEO20

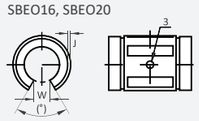


SBEO25

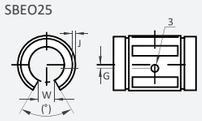


SBEO30, SBEO40

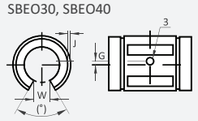


SBEO50

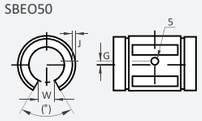






# Linear-Kugellager mit Fluchtungsfehlerausgleich

Standard-Baureihe, geschlossen und offen

## Linear ball bearings with self-alignment

Standard series, closed and open type

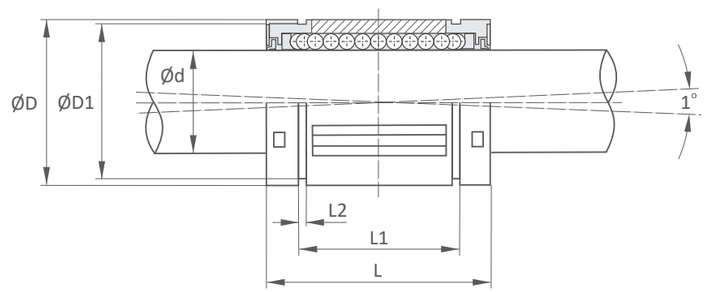


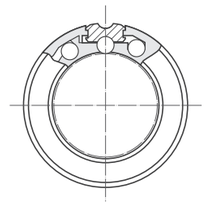

| Abmessungen<br>Dimensions (mm) | | | | | | | | | | | Gewicht<br>Weight | Tragzahlen<br>Load capacity | |
|---|---|---|---|---|---|---|---|---|---|---|---|---|---|
| Type | Ød | ØD | L | L1 | L2 | ØD1 | W | (°) | G | J | Gew<br>kg | dyn. C<br>N | stat. $C_0$<br>N |
| **TK08..** | 8 | 16 | 25 | 16,5 | 1,1 | 15,2 | - | - | - | - | 0,007 | 423 | 534 |
| **TK10..** | 10 | 19 | 29 | 22,0 | 1,3 | 18,0 | - | - | - | - | 0,014 | 750 | 935 |
| **TK12..** | 12 | 22 | 32 | 22,9 | 1,3 | 21,0 | 6,5 | 66 | - | 0,7 | 0,021 | 1020 | 1290 |
| **TK16..** | 16 | 26 | 36 | 24,9 | 1,3 | 24,9 | 9,0 | 68 | - | 1,0 | 0,043 | 1250 | 1550 |
| **TK20..** | 20 | 32 | 45 | 31,5 | 1,6 | 30,3 | 9,0 | 55 | - | 1,0 | 0,058 | 2090 | 2630 |
| **TK25..** | 25 | 40 | 58 | 44,1 | 1,85 | 37,5 | 11,5 | 57 | 1,5 | 1,5 | 0,123 | 3780 | 4720 |
| **TK30..** | 30 | 47 | 68 | 52,1 | 1,85 | 44,5 | 14,0 | 57 | 2,0 | 2,2 | 0,216 | 5470 | 6810 |
| **TK40..** | 40 | 62 | 80 | 60,6 | 2,15 | 59,0 | 19,5 | 56 | 1,5 | 2,7 | 0,333 | 6590 | 8230 |
| **TK50..** | 50 | 75 | 100 | 77,6 | 2,65 | 72 | 22,5 | 54 | 2,5 | 2,7 | 0,618 | 10800 | 13500 |

Bestellbeispiel / Ordering designation

TK 20 - UU - OP

- **offen** / open type
- **Beidseitig abgedichtet** / internal front wipers
- **Größe** / size
- **Baureihe** / series

- die Tragzahlen gelten nur bei Einsatz von gehärteten (min. 670 HV) und geschliffenen Wellenlaufbahnen
- the load capacities are valid only if hardened (min. 670 HV) and ground shaft raceways are used

TK 12-OP

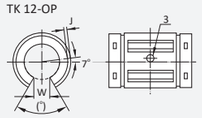


TK 16-OP, TK 20-OP

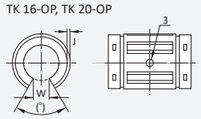


TK 25-OP

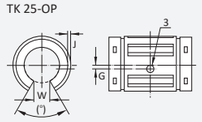


TK 30-OP, TK 40-OP

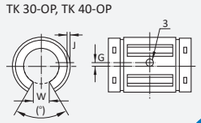

PRECOM



## Linear-Kugellager mit Fluchtungsfehlerausgleich

Standard-Baureihe, geschlossen und offen

### Linear ball bearings with self-alignment

Standard series, closed and open type

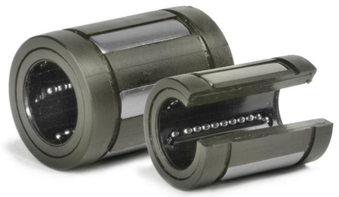

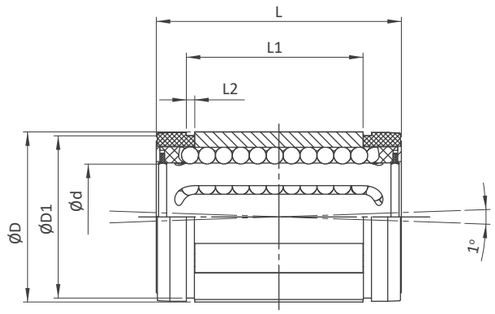


Seite befindet sich im Aufbau
Page under construction

Demnächst erhältlich, auch in korrosionsarmer Ausführung.
Coming soon, also in stainless steel.

## Linear-Kugellager mit Stahlaussenring

Standard-Baureihe, geschlossen, einstellbar und offen

### Linear ball bearings with steel outer ring

Standard series, closed, adjustable and open type

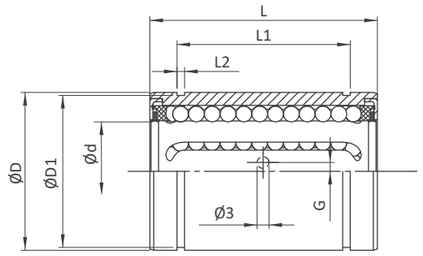


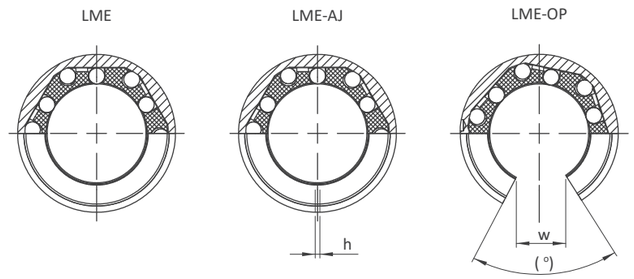


| **Abmessungen** Dimensions (mm) | | | | | | | | | | | **Gewicht** Weight | **Tragzahlen** Load capacity | |
|---|---|---|---|---|---|---|---|---|---|---|---|---|---|
| Type | Ød | ØD | L | L1 | L2 | ØD1 | h | W | (°) | G 3) | Gew kg | dyn. C N | stat. $C_0$ N |
| **LME05-..** | 5 | 12 | 22 | 14,5 | 1,1 | 11,5 | 1,0 | - | - | - | 0,01 | 270 | 270 |
| **LME06-..** | 6 | 12 | 19 | 13,5 | 1,1 | 11,5 | 1,0 | - | - | - | 0,01 | 200 | 260 |
| **LME08-..** | 8 | 16 | 25 | 16,5 | 1,1 | 15,2 | 1,0 | - | - | - | 0,02 | 350 | 410 |
| **LME10-..** | 10 | 19 | 29 | 22 | 1,3 | 18,0 | 1,0 | - | - | - | 0,03 | 370 | 540 |
| **LME12-..** | 12 | 22 | 32 | 22,9 | 1,3 | 21,0 | 1,5 | 7,5 | 78 | 0 | 0,04 | 555 | 800 |
| **LME16-..** | 16 | 26 | 36 | 24,9 | 1,3 | 24,9 | 1,5 | 10,0 | 78 | 0 | 0,06 | 1045 | 910 |
| **LME20-..** | 20 | 32 | 45 | 31,5 | 1,6 | 30,3 | 2,0 | 10,0 | 60 | 0 | 0,09 | 1170 | 1400 |
| **LME25-..** | 25 | 40 | 58 | 44,1 | 1,85 | 37,5 | 2,0 | 12,5 | 60 | 1,5 1) | 0,21 | 1330 | 1600 |
| **LME30-..** | 30 | 47 | 68 | 52,1 | 1,85 | 44,5 | 2,0 | 12,5 | 50 | 2,0 | 0,32 | 2120 | 2800 |
| **LME40-..** | 40 | 62 | 80 | 60,6 | 2,15 | 59,0 | 3,0 | 16,8 | 50 | 1,5 | 0,70 | 2920 | 4100 |
| **LME50-..** | 50 | 75 | 100 | 77,6 | 2,65 | 72,0 | 3,0 | 21,0 | 50 | 2,5 | 1,13 | 5195 | 8100 |
| **LME60-..** | 60 | 90 | 125 | 101,7 | 3,15 | 86,5 | 3,0 | 27,2 | 54 | 0 2) | 2,05 | 6390 | 10200 |

**Bestellbeispiel** / Ordering designation

LME 20 - UU - OP

- **OP: offen** / open type
- **AJ: einstellbar** / adjustable type
- **Beidseitig abgedichtet** / internal front wipers
- **Größe** / size
- **Baureihe** / series

- die Tragzahlen gelten nur bei Einsatz von gehärteten (min. 670 HV) und geschliffenen Wellenlaufbahnen
- 1) die Fixierbohrung Ø 3 mm befindet sich unterhalb der Mitte
- 2) Fixierbohrung Ø 5 mm
- 3) Fixierbohrung nur bei offenen Typen (OP)
- Typen mit Schmierbohrungen auf Anfrage

- the load capacities are valid only if hardened (min. 670 HV) and ground shaft raceways are used
- 1) fixing bore Ø 3 mm below the middle line
- 2) fixing bore Ø 5 mm
- 3) fixing bore for open types (OP) only
- types with lubrication holes on request

PRECOM

# Linear-Kugellager mit Stahlaussenring
Standard-Baureihe, mit Stahlkäfig

## Linear Ball bearing with steel outer ring
Standard series, with steel cage

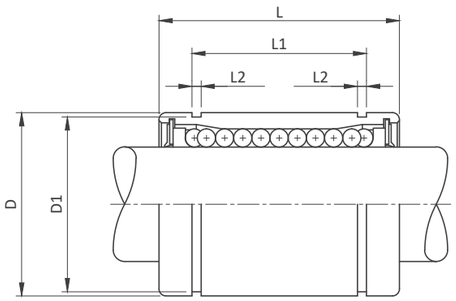


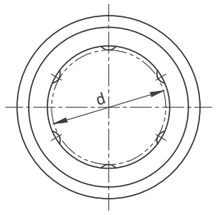


| Abmessungen<br>Dimensions (mm) | | | | | | | Gewicht<br>Weight | Tragzahlen<br>Load capacity | |
|---|---|---|---|---|---|---|---|---|---|
| Type | Ød | ØD | L | L1 | L2 | ØD1 | Gew<br>kg | dyn. C<br>N | stat. $C_0$<br>N |
| **LME 08 - S-UU** | 8 | 16 | 25 | 16,5 | 1,1 | 15,2 | 0,022 | 265 | 402 |
| **LME 12 - S-UU** | 12 | 22 | 32 | 22,9 | 1,3 | 21,0 | 0,045 | 510 | 784 |
| **LME 16 - S-UU** | 16 | 26 | 36 | 24,9 | 1,3 | 24,9 | 0,060 | 578 | 892 |
| **LME 20 - S-UU** | 20 | 32 | 45 | 31,5 | 1,6 | 30,5 | 0,102 | 862 | 1370 |
| **LME 25 - S-UU** | 25 | 40 | 58 | 44,1 | 1,85 | 38 | 0,235 | 980 | 1570 |
| **LME 30 - S-UU** | 30 | 47 | 68 | 52,1 | 1,85 | 44,5 | 0,360 | 1570 | 2740 |
| **LME 40 - S-UU** | 40 | 62 | 80 | 60,6 | 2,15 | 59,0 | 0,720 | 2160 | 4020 |
| **LME 50 - S-UU** | 50 | 75 | 100 | 77,6 | 2,65 | 72 | 1,015 | 3820 | 7940 |

**Bestellbeispiel** / Ordering designation

LME 20 - S - UU

- **Beidseitig abgedichtet** / internal front wipers
- **Stahlkäfig** / steel cage
- **Größe** / size
- **Baureihe** / series

- die Tragzahlen gelten nur bei Einsatz von gehärteten (min. 670 HV) und geschliffenen Wellenlaufbahnen
- the load capacities are valid only if hardened (min. 670 HV) and ground shaft raceways are used







# Linear-Kugellager mit Stahlaussenring
Standard-Baureihe, Korrosionsarme Ausführung

## Linear Ball bearing with steel outer ring
Standard series, Stainless steel type

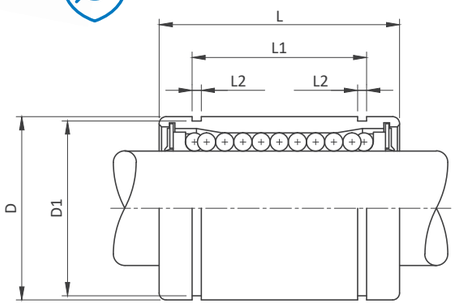


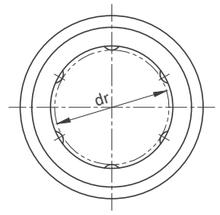


| Abmessungen<br>Dimensions (mm) | | | | | | | Gewicht<br>Weight | Tragzahlen<br>Load capacity | |
|---|---|---|---|---|---|---|---|---|---|
| Type | Ød | ØD | L | L1 | L2 | ØD1 | Gew<br>kg | dyn. C<br>N | stat. $C_0$<br>N |
| **LME 08 -..** | 8 | 16 | 25 | 16,5 | 1,1 | 15,2 | 0,020 | 260 | 400 |
| **LME 12 -..** | 12 | 22 | 32 | 22,9 | 1,3 | 21,0 | 0,041 | 410 | 590 |
| **LME 16 -..** | 16 | 26 | 36 | 24,9 | 1,3 | 24,9 | 0,057 | 770 | 1170 |
| **LME 20 -..** | 20 | 32 | 45 | 31,5 | 1,6 | 30,3 | 0,091 | 860 | 1370 |
| **LME 25 -..** | 25 | 40 | 58 | 44,1 | 1,85 | 37,5 | 0,215 | 980 | 1560 |
| **LME 30 -..** | 30 | 47 | 68 | 52,1 | 1,85 | 44,5 | 0,260 | 1560 | 2740 |

**Bestellbeispiel** / Ordering designation

LME 20 - UU - RB

- **Kunststoffkäfig abgedichtet** / plastic cage and internal fron wipers
- **korrosionsarme Ausführung** / stainless steel type
- **Beidseitig abgedichtet** / internal front wipers
- **Größe** / size
- **Baureihe** / series

LME 20 - S - RB

- **Stahlkäfig ohne Dichtungen** / steel cage without front wipers
- **korrosionsarme Ausführung** / stainless steel type
- **Stahlkäfig** / steel cage
- **Größe** / size
- **Baureihe** / series

- die Tragzahlen gelten nur bei Einsatz von gehärteten (min 670 HV) und geschliffenen Wellenlaufbahnen
- die empfohlene Wellentoleranz ist h6
- Aussenring, Stahlkäfig und Kugeln aus NIRO-Stahl
- die Linear-Kugellager sind nicht geschmiert und müssen vor dem Einsatz geschmiert werden
- maßlich auch als Ersatz für die ISO-Serie 3 verwendbar

- the load capacities are valid only if hardened (min. 670 HV) and ground shaft raceways are used
- the recommended shaft tolerance is h6
- Outer ring, steel cage and balls made of stainless steel
- the linear ball bearings are not lubricated and must be lubricated before use
- dimensionally interchangeable to ISO series 3

PRECOM

# Linear-Kugellager mit Stahlaussenring
Standard-Baureihe, lange Ausführung

## Linear Ball bearing with steel outer ring
Standard series, long type

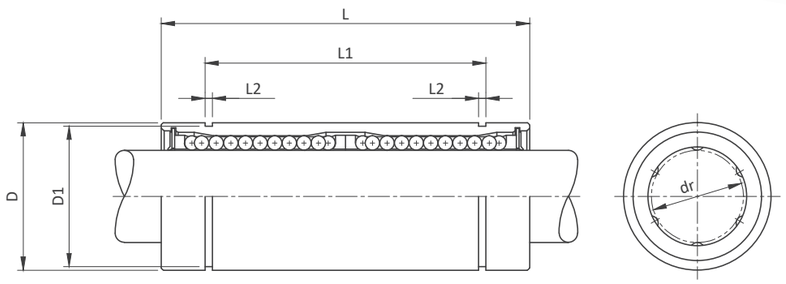


| Abmessungen<br>Dimensions (mm) | | | | | | | Gewicht<br>Weight | Tragzahlen<br>Load capacity | |
|---|---|---|---|---|---|---|---|---|---|
| Type | Ød | ØD | L | L1 | L2 | ØD1 | Gew<br>kg | dyn. C<br>N | stat. $C_0$<br>N |
| **LME 08 - L-UU** | 8 | 16 | 46 | 33,0 | 1,1 | 15,2 | 0,040 | 421 | 804 |
| **LME 12 - L-UU** | 12 | 22 | 61 | 45,8 | 1,3 | 21,0 | 0,080 | 813 | 1,570 |
| **LME 16 - L-UU** | 16 | 26 | 68 | 49,8 | 1,3 | 24,9 | 0,115 | 921 | 1,780 |
| **LME 20 - L-UU** | 20 | 32 | 80 | 61,0 | 1,6 | 30,5 | 0,180 | 1,370 | 2,740 |
| **LME 25 - L-UU** | 25 | 40 | 112 | 82,0 | 1,85 | 38 | 0,430 | 1,570 | 3,140 |
| **LME 30 - L-UU** | 30 | 47 | 123 | 104,2 | 1,85 | 44,5 | 0,615 | 2,500 | 5,490 |
| **LME 40 - L-UU** | 40 | 62 | 151 | 121,2 | 2,15 | 59,0 | 1,400 | 3,430 | 8,040 |
| **LME 50 - L-UU** | 50 | 75 | 192 | 155,2 | 2,65 | 72,0 | 2,320 | 6,080 | 15,900 |
| **LME 60 - L-UU** | 60 | 90 | 209 | 170,0 | 3,15 | 86,5 | 3,500 | 7,550 | 20,000 |

**Bestellbeispiel** / Ordering designation

LME 20 - L - UU

- **Beidseitig abgedichtet** / internal front wipers
- **Lange Ausführung** / long type
- **Größe** / size
- **Baureihe** / series

- die Tragzahlen gelten nur bei Einsatz von gehärteten (min. 670 HV) und geschliffenen Wellenlaufbahnen
- the load capacities are valid only if hardened (min. 670 HV) and ground shaft raceways are used





# Linear-Kugellager mit Stahlaussenring
Rundflansch

## Linear Ball bearing with steel outer ring
Round flange

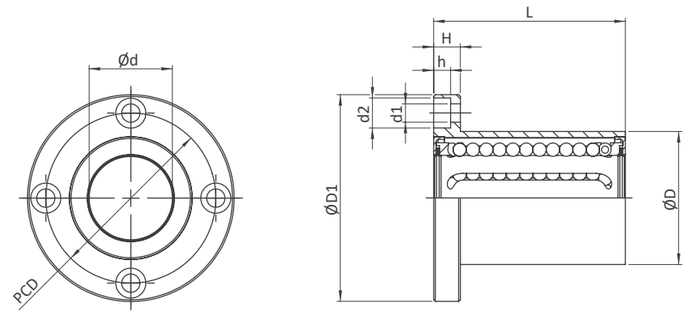


| Abmessungen<br>Dimensions (mm) | | | | | | | | Gewicht<br>Weight | Tragzahlen<br>Load capacity | |
|---|---|---|---|---|---|---|---|---|---|---|
| Type | Ød | ØD | ØD1 | L<br>±0,3 | H | PCD | d1xd2xh | Gew<br>kg | dyn. C<br>N | stat. $C_0$<br>N |
| **LMEF-06..** | 6 | 12 | 28 | 19 | 5 | 20 | 3,5x6x3,1 | 0.025 | 206 | 265 |
| **LMEF-08..** | 8 | 16 | 32 | 25 | 5 | 24 | 3,5x6x3,1 | 0.05 | 265 | 402 |
| **LMEF-12..** | 12 | 22 | 42 | 32 | 6 | 32 | 4,5x7,5x4,1 | 0.08 | 510 | 784 |
| **LMEF-16..** | 16 | 26 | 46 | 36 | 6 | 36 | 4,5x7,5x4,1 | 0.11 | 578 | 892 |
| **LMEF-20..** | 20 | 32 | 54 | 45 | 8 | 43 | 5,5x9x5,1 | 0.19 | 862 | 1,370 |
| **LMEF-25..** | 25 | 40 | 62 | 58 | 8 | 51 | 5,5x9x5,1 | 0.34 | 980 | 1,570 |
| **LMEF-30..** | 30 | 47 | 76 | 68 | 10 | 62 | 6,6x11x6,1 | 0.56 | 1,570 | 2,740 |
| **LMEF-40..** | 40 | 62 | 98 | 80 | 13 | 80 | 9x14x8,1 | 1.18 | 2,160 | 4,020 |
| **LMEF-50..** | 50 | 75 | 112 | 100 | 13 | 94 | 9x14x8,1 | 1.75 | 3,820 | 7,940 |
| **LMEF-60..** | 60 | 90 | 134 | 125 | 18 | 112 | 11x17x11,1 | 3.22 | 4,700 | 9,800 |

**Bestellbeispiel** / Ordering designation

LMEF 20 - UU

- **Beidseitig abgedichtet** / internal front wipers
- **Größe** / size
- **Baureihe** / series

- die Tragzahlen gelten nur bei Einsatz von gehärteten (min. 670 HV) und geschliffenen Wellenlaufbahnen
- the load capacities are valid only if hardened (min. 670 HV) and ground shaft raceways are used

PRECOM

# Linear-Kugellager mit Stahlaussenring
Rundflansch, lange Ausführung

## Linear Ball bearing with steel outer ring
Round flange, long type

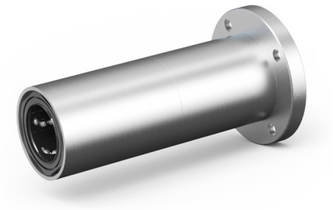

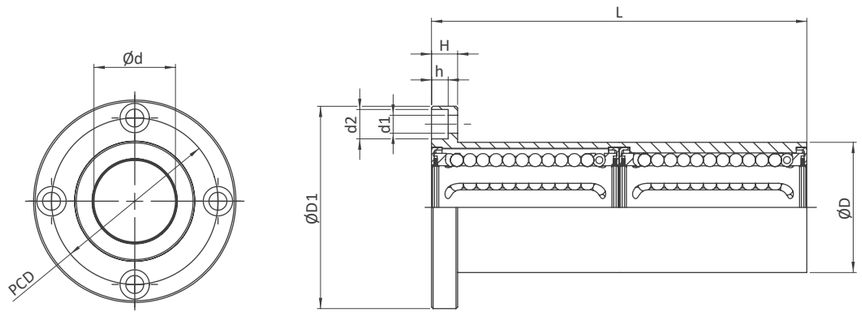


| Abmessungen / Dimensions (mm) | | | | | | | | Gewicht / Weight | Tragzahlen / Load capacity | |
|---|---|---|---|---|---|---|---|---|---|---|
| Type | Ød | ØD | ØD1 | L ±0,3 | H | PCD | d1xd2xh | Gew kg | dyn. C N | stat. $C_0$ N |
| LMEF-06-L.. | 6 | 12 | 28 | 35 | 5 | 20 | 3,5x6x3,1 | 0.03 | 323 | 530 |
| LMEF-08-L.. | 8 | 16 | 32 | 46 | 5 | 24 | 3,5x6x3,1 | 0.06 | 421 | 804 |
| LMEF-12-L.. | 12 | 22 | 42 | 61 | 6 | 32 | 4,5x7,5x4,1 | 0.11 | 813 | 1,570 |
| LMEF-16-L.. | 16 | 26 | 46 | 68 | 6 | 36 | 4,5x7,5x4,1 | 0.16 | 921 | 1,780 |
| LMEF-20-L.. | 20 | 32 | 54 | 80 | 8 | 43 | 5,5x9x5,1 | 0.26 | 1,370 | 2,740 |
| LMEF-25-L.. | 25 | 40 | 62 | 112 | 8 | 51 | 5,5x9x5,1 | 0.54 | 1,570 | 3,140 |
| LMEF-30-L.. | 30 | 47 | 76 | 123 | 10 | 62 | 6,6x11x6,1 | 0.82 | 2,500 | 5,490 |
| LMEF-40-L.. | 40 | 62 | 98 | 151 | 13 | 80 | 9x14x8,1 | 1.81 | 3,430 | 8,040 |
| LMEF-50-L.. | 50 | 75 | 112 | 192 | 13 | 94 | 9x14x8,1 | 2.82 | 6,080 | 15,900 |
| LMEF-60-L.. | 60 | 90 | 134 | 209 | 18 | 112 | 11x17x11,1 | 4.92 | 7,550 | 20,000 |

**Bestellbeispiel** / Ordering designation

LMEF 20 - L - UU

- **Beidseitig abgedichtet** / internal front wipers
- **Lange Ausführung** / long type
- **Größe** / size
- **Baureihe** / series

- die Tragzahlen gelten nur bei Einsatz von gehärteten (min. 670 HV) und geschliffenen Wellenlaufbahnen
- the load capacities are valid only if hardened (min. 670 HV) and ground shaft raceways are used





# Linear-Kugellager mit Stahlaussenring
Mittel-Rundflansch

## Linear Ball bearing with steel outer ring
Middle round flange

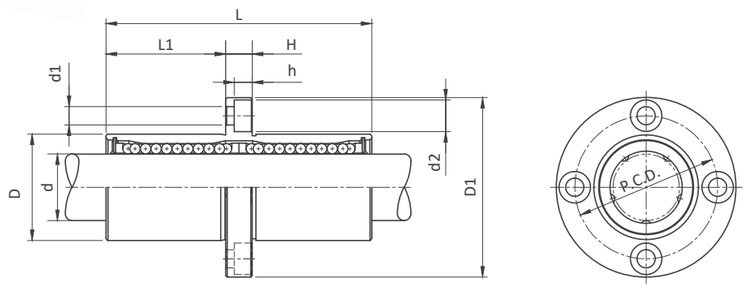


| Abmessungen / Dimensions (mm) | | | | | | | | | Gewicht / Weight | Tragzahlen / Load capacity | |
|---|---|---|---|---|---|---|---|---|---|---|---|
| Type | Ød | ØD | ØD1 | L ±0,3 | L1 | H | PCD | d1xd2xh | Gew kg | dyn. C N | stat. $C_0$ N |
| LMEFC 08 .. | 8 | 16 | 32 | 46 | 20,5 | 5 | 24 | 3,5x6x3,1 | 0.051 | 421 | 804 |
| LMEFC 12 .. | 12 | 22 | 42 | 61 | 27,5 | 6 | 32 | 4,5x7,5x4,1 | 0.090 | 813 | 1,570 |
| LMEFC 16 .. | 16 | 26 | 46 | 68 | 31 | 6 | 36 | 4,5x7,5x4,1 | 0.135 | 921 | 1,780 |
| LMEFC 20 .. | 20 | 32 | 54 | 80 | 36 | 8 | 43 | 5,5x9x5,1 | 0.225 | 1,370 | 2,740 |
| LMEFC 25 .. | 25 | 40 | 62 | 112 | 52 | 8 | 51 | 5,5x9x5,1 | 0.500 | 1,570 | 3,140 |
| LMEFC 30 .. | 30 | 47 | 76 | 123 | 56,5 | 10 | 62 | 6,6x11x6,1 | 0.720 | 2,500 | 5,490 |
| LMEFC 40 .. | 40 | 62 | 98 | 151 | 69 | 13 | 80 | 9x14x8,1 | 1.600 | 3,430 | 8,040 |
| LMEFC 50 .. | 50 | 75 | 112 | 192 | 89,5 | 13 | 94 | 9x14x8,1 | 2.620 | 6,080 | 15,900 |
| LMEFC 60 .. | 60 | 90 | 134 | 209 | 95,5 | 18 | 112 | 11x17x11,1 | 4.480 | 7,550 | 20,000 |

**Bestellbeispiel** / Ordering designation

LMEFC 20 - UU

- **Beidseitig abgedichtet** / internal front wipers
- **Größe** / size
- **Baureihe** / series

- die Tragzahlen gelten nur bei Einsatz von gehärteten (min. 670 HV) und geschliffenen Wellenlaufbahnen
- the load capacities are valid only if hardened (min. 670 HV) and ground shaft raceways are used

PRECOM

# Linear-Kugellager mit Stahlaussenring
Quadratflansch

## Linear Ball bearing with steel outer ring
Square flange

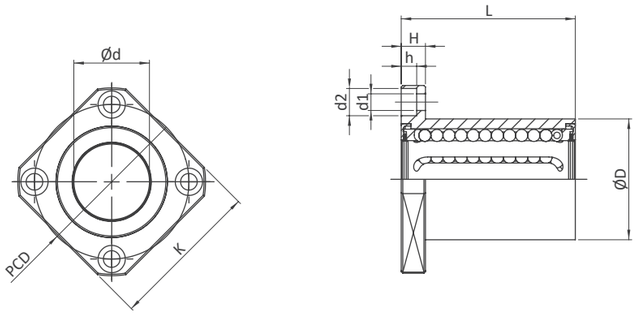


| Abmessungen<br>Dimensions (mm) | | | | | | | | Gewicht<br>Weight | Tragzahlen<br>Load capacity | |
|---|---|---|---|---|---|---|---|---|---|---|
| Type | Ød | ØD | K | L<br>±0,3 | H | PCD | d1xd2xh | Gew<br>kg | dyn. C<br>N | stat. $C_0$<br>N |
| **LMEK-06..** | 6 | 12 | 22 | 19 | 5 | 20 | 3,5x6x3,1 | 0.025 | 206 | 265 |
| **LMEK-08..** | 8 | 16 | 25 | 25 | 5 | 24 | 3,5x6x3,1 | 0.05 | 265 | 402 |
| **LMEK-12..** | 12 | 22 | 32 | 32 | 6 | 32 | 4,5x7,5x4,1 | 0.08 | 510 | 784 |
| **LMEK-16..** | 16 | 26 | 35 | 36 | 6 | 36 | 4,5x7,5x4,1 | 0.11 | 578 | 892 |
| **LMEK-20..** | 20 | 32 | 42 | 45 | 8 | 43 | 5,5x9x5,1 | 0.19 | 862 | 1,370 |
| **LMEK-25..** | 25 | 40 | 50 | 58 | 8 | 51 | 5,5x9x5,1 | 0.34 | 980 | 1,570 |
| **LMEK-30..** | 30 | 47 | 60 | 68 | 10 | 62 | 6,6x11x6,1 | 0.56 | 1,570 | 2,740 |
| **LMEK-40..** | 40 | 62 | 75 | 80 | 13 | 80 | 9x14x8,1 | 1.18 | 2,160 | 4,020 |
| **LMEK-50..** | 50 | 75 | 88 | 100 | 13 | 94 | 9x14x8,1 | 1.75 | 3,820 | 7,940 |
| **LMEK-60..** | 60 | 90 | 106 | 125 | 18 | 112 | 11x17x11,1 | 3.22 | 4,700 | 9,800 |

**Bestellbeispiel** / Ordering designation

LMEK 20 UU

- **Beidseitig abgedichtet** / internal front wipers
- **Größe** / size
- **Baureihe** / series

- die Tragzahlen gelten nur bei Einsatz von gehärteten (min. 670 HV) und geschliffenen Wellenlaufbahnen
- the load capacities are valid only if hardened (min. 670 HV) and ground shaft raceways are used

# Linear-Kugellager mit Stahlaussenring
Quadratflansch, lange Ausführung

## Linear Ball bearing with steel outer ring
Square flange, long type

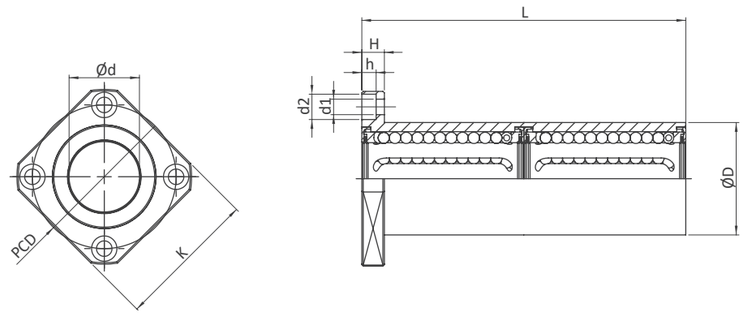


| Abmessungen<br>Dimensions (mm) | | | | | | | | Gewicht<br>Weight | Tragzahlen<br>Load capacity | |
|---|---|---|---|---|---|---|---|---|---|---|
| Type | Ød | ØD | K | L<br>±0,3 | H | PCD | d1xd2xh | Gew<br>kg | dyn. C<br>N | stat. $C_0$<br>N |
| **LMEK-06-L..** | 6 | 12 | 22 | 35 | 5 | 20 | 3,5x6x3,1 | 0.03 | 323 | 530 |
| **LMEK-08-L..** | 8 | 16 | 25 | 46 | 5 | 24 | 3,5x6x3,1 | 0.06 | 421 | 804 |
| **LMEK-12-L..** | 12 | 22 | 32 | 61 | 6 | 32 | 4,5x7,5x4,1 | 0.11 | 813 | 1,570 |
| **LMEK-16-L..** | 16 | 26 | 35 | 68 | 6 | 36 | 4,5x7,5x4,1 | 0.16 | 921 | 1,780 |
| **LMEK-20-L..** | 20 | 32 | 42 | 80 | 8 | 43 | 5,5x9x5,1 | 0.26 | 1,370 | 2,740 |
| **LMEK-25-L..** | 25 | 40 | 50 | 112 | 8 | 51 | 5,5x9x5,1 | 0.54 | 1,570 | 3,140 |
| **LMEK-30-L..** | 30 | 47 | 60 | 123 | 10 | 62 | 6,6x11x6,1 | 0.82 | 2,500 | 5,490 |
| **LMEK-40-L..** | 40 | 62 | 75 | 151 | 13 | 80 | 9x14x8,1 | 1.81 | 3,430 | 8,040 |
| **LMEK-50-L..** | 50 | 75 | 88 | 192 | 13 | 94 | 9x14x8,1 | 2.82 | 6,080 | 15,900 |
| **LMEK-60-L..** | 60 | 90 | 106 | 209 | 18 | 112 | 11x17x11,1 | 4.92 | 7,550 | 20,000 |

**Bestellbeispiel** / Ordering designation

LMEK 20 - L - UU

- **Beidseitig abgedichtet** / internal front wipers
- **Lange Ausführung** / long type
- **Größe** / size
- **Baureihe** / series

- die Tragzahlen gelten nur bei Einsatz von gehärteten (min. 670 HV) und geschliffenen Wellenlaufbahnen
- the load capacities are valid only if hardened (min. 670 HV) and ground shaft raceways are used

PRECOM



# Linear-Kugellager mit Stahlaussenring
Mittel-Quadratflansch

## Linear Ball bearing with steel outer ring
Middle square flange

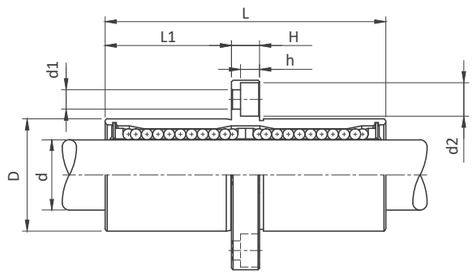


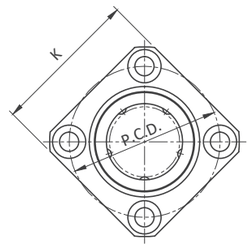


# Vorsatzdichtungen
geschlossen und offen

## Front wipers
Closed and open type

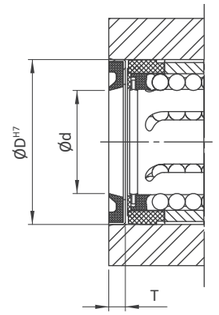


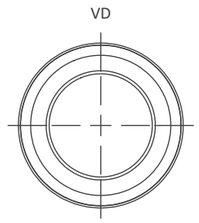


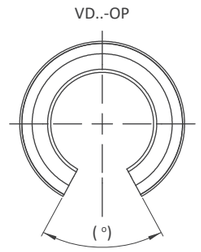


**Abmessungen**
Dimensions (mm)

| Type | Ød | ØD | K | L | L1 | H | PCD | d1xd2xh | Gewicht / Weight Gew | Tragzahlen / Load capacity dyn. C | stat. $C_0$ |
|---|---|---|---|---|---|---|---|---|---|---|---|
| | | | ±0,3 | | | | | | kg | N | N |
| **LMEKC 08 ..** | 8 | 16 | 25 | 46 | 20,5 | 5 | 24 | 3,5x6x3,1 | 0.051 | 421 | 804 |
| **LMEKC 12 ..** | 12 | 22 | 32 | 61 | 27,5 | 6 | 32 | 4,5x7,5x4,1 | 0.090 | 813 | 1,570 |
| **LMEKC 16 ..** | 16 | 26 | 35 | 68 | 31 | 6 | 36 | 4,5x7,5x4,1 | 0.135 | 921 | 1,780 |
| **LMEKC 20 ..** | 20 | 32 | 42 | 80 | 36 | 8 | 43 | 5,5x9x5,1 | 0.225 | 1,370 | 2,740 |
| **LMEKC 25 ..** | 25 | 40 | 50 | 112 | 52 | 8 | 51 | 5,5x9x5,1 | 0.500 | 1,570 | 3,140 |
| **LMEKC 30 ..** | 30 | 47 | 60 | 123 | 56,5 | 10 | 62 | 6,6x11x6,1 | 0.720 | 2,500 | 5,490 |
| **LMEKC 40 ..** | 40 | 62 | 75 | 151 | 69 | 13 | 80 | 9x14x8,1 | 1.600 | 3,430 | 8,040 |
| **LMEKC 50 ..** | 50 | 75 | 88 | 192 | 89,5 | 13 | 94 | 9x14x8,1 | 2.620 | 6,080 | 15,900 |
| **LMEKC 60 ..** | 60 | 90 | 106 | 209 | 95,5 | 18 | 112 | 11x17x11,1 | 4.480 | 7,550 | 20,000 |

**Bestellbeispiel** / Ordering designation

LMEKC 20 - UU

- **Beidseitig abgedichtet** / internal front wipers
- **Größe** / size
- **Baureihe** / series

- die Tragzahlen gelten nur bei Einsatz von gehärteten (min. 670 HV) und geschliffenen Wellenlaufbahnen
- the load capacities are valid only if hardened (min. 670 HV) and ground shaft raceways are used

**Abmessungen**
Dimensions (mm)

| Type | Ød | ØD | T | (°) |
|---|---|---|---|---|
| **VD12-..** | 12 | 22 | 3,0 | 66 |
| **VD16-..** | 16 | 26 | 3,0 | 68 |
| **VD20-..** | 20 | 32 | 4,0 | 55 |
| **VD25-..** | 25 | 40 | 4,0 | 57 |
| **VD30-..** | 30 | 47 | 5,0 | 57 |
| **VD40-..** | 40 | 62 | 5,0 | 56 |
| **VD50-..** | 50 | 75 | 5,0 | 56 |

**Bestellbeispiel** / Ordering designation

VD 20 - OP

- **OP: offen** / open type
- **Größe** / size
- **Baureihe** / series

# Linear-Gehäuseeinheit

Kompakt-Ausführung, einzel geschlossen

## Linear housing unit

Compact series, single closed

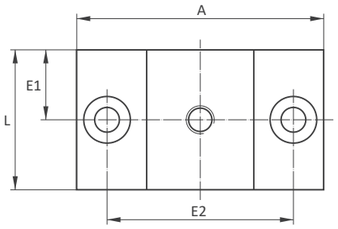


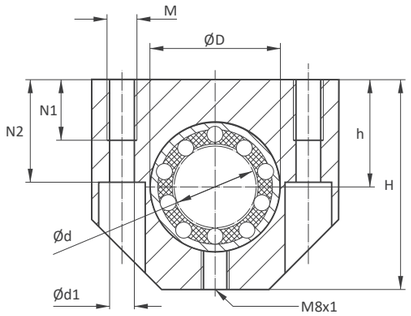


**Abmessungen**
Dimensions (mm)

**Gewicht**
Weight

| Type | Ød | ØD | H | h +0,01 -0,02 | A | L | E1 | E2 ±0,15 | N1 | N2 | Ød1 | M | Gew kg |
|---|---|---|---|---|---|---|---|---|---|---|---|---|---|
| **PGC06-..** | **6** | **12** | **27** | **13** | **32** | **22** | **11.0** | **23** | **9** | **13** | **3.4** | **M4** | **0,04** |
| **PGC08-..** | **8** | **15** | **27** | **14** | **32** | **24** | **12** | **23** | **9** | **13** | **3.4** | **M4** | **0,04** |
| **PGC10-..** | **10** | **17** | **33** | **16** | **40** | **26** | **13** | **29** | **11** | **16** | **4.3** | **M5** | **0,07** |
| **PGC12-..** | 12 | 19 | 33 | 17 | 40 | 28 | 14 | 29 | 11 | 16 | 4,3 | M5 | 0,07 |
| **PGC14-..** | **14** | **21** | **33** | **18** | **40** | **28** | **14** | **29** | **11** | **16** | **4.3** | **M5** | **0,07** |
| **PGC16-..** | 16 | 24 | 38 | 19 | 45 | 30 | 15 | 34 | 11 | 18 | 4,3 | M5 | 0,08 |
| **PGC20-..** | 20 | 28 | 45 | 23 | 53 | 30 | 15 | 40 | 13 | 22 | 5,3 | M6 | 0,12 |
| **PGC25-..** | 25 | 35 | 54 | 27 | 62 | 40 | 20 | 48 | 18 | 26 | 6,6 | M8 | 0,22 |
| **PGC30-..** | 30 | 40 | 60 | 30 | 67 | 50 | 25 | 53 | 18 | 29 | 6,6 | M8 | 0,32 |
| **PGC40-..** | 40 | 52 | 76 | 39 | 87 | 60 | 30 | 69 | 22 | 38 | 8,4 | M10 | 0,61 |
| **PGC50-..** | 50 | 62 | 92 | 47 | 103 | 70 | 35 | 82 | 26 | 46 | 10,5 | M12 | 1,05 |

Bestellbeispiel / Ordering designation

PGC 20 - KHPP

- **Linear-Gehäuseeinheit** / Linear housing unit
- **Linearkugellager** / Linear ball bearing
  - KH.. / KH..PP
  - CLB.. / CLB..UU
- **Größe** / size
- **Baureihe** / series

- Befestigungsschrauben DIN EN ISO 4762 - 8.8 Federring
- Gewichtsangabe ohne Linearkugellager
- Tragzahlen nach Spezifikation des Linearkugellagers

- fixing screws acc.. DIN EN ISO 4762 - 8.8 spring washers
- weight without linear ball bearing
- load ratings according to the specification of the linear ball bearing





# Linear-Gehäuseeinheit

Kompakt-Ausführung, Tandem geschlossen

## Linear housing unit

Compact series, tandem closed

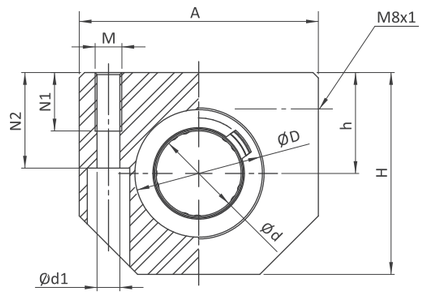


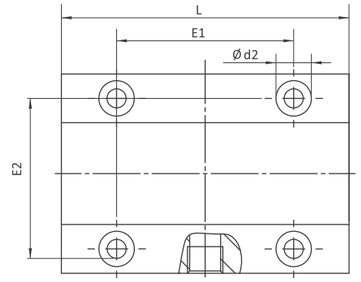


**Abmessungen**
Dimensions (mm)

**Gewicht**
Weight

| Type | Ød | ØD | H | h +0,01 -0,02 | A | L | E1 ±0,15 | E2 ±0,15 | N1 | N2 | Ød1 | M | Gew kg |
|---|---|---|---|---|---|---|---|---|---|---|---|---|---|
| **PTGC12-..** | 12 | 19 | 33 | 17 | 40 | 60 | 35 | 29 | 11 | 16 | 4,3 | M5 | 0,18 |
| **PTGC16-..** | 16 | 24 | 38 | 19 | 45 | 65 | 40 | 34 | 11 | 18 | 4,3 | M5 | 0,27 |
| **PTGC20-..** | 20 | 28 | 45 | 23 | 53 | 65 | 45 | 40 | 13 | 22 | 5,3 | M6 | 0,32 |
| **PTGC25-..** | 25 | 35 | 54 | 27 | 62 | 85 | 55 | 48 | 18 | 26 | 6,6 | M8 | 0,66 |
| **PTGC30-..** | 30 | 40 | 60 | 30 | 67 | 105 | 70 | 53 | 18 | 29 | 6,6 | M8 | 0,95 |
| **PTGC40-..** | 40 | 52 | 76 | 39 | 87 | 125 | 85 | 69 | 22 | 38 | 8,4 | M10 | 1,82 |
| **PTGC50-..** | 50 | 62 | 92 | 47 | 103 | 145 | 100 | 82 | 26 | 46 | 10,5 | M12 | 2,52 |

Bestellbeispiel / Ordering designation

PTGC 20 - KHPP

- **Linear-Gehäuseeinheit** / Linear housing unit
- **Linearkugellager** / Linear ball bearing
  - KH.. / KH..PP
  - CLB.. / CLB..UU
- **Größe** / size
- **Baureihe** / series

- Befestigungsschrauben DIN EN ISO 4762 - 8.8 Federring
- Gewichtsangabe ohne Linearkugellager
- Tragzahlen nach Spezifikation des Linearkugellagers

- fixing screws acc.. DIN EN ISO 4762 - 8.8 spring washers
- weight without linear ball bearing
- load ratings according to the specification of the linear ball bearing

# Linear-Gehäuseeinheit
Leichte Baureihe, geschlossen

## Linear housing unit
Light series, closed

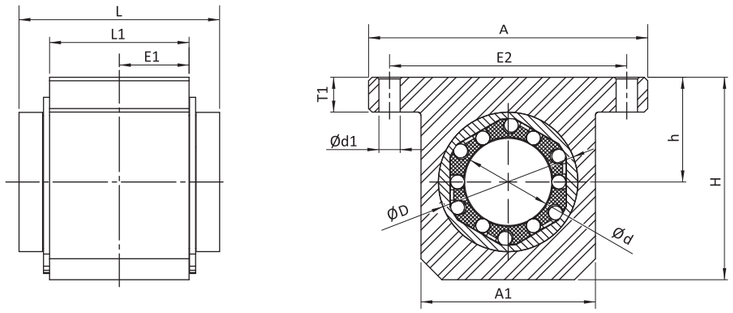


**Abmessungen**
Dimensions (mm)

**Gewicht**
Weight

| Type | Ød | ØD | H | h ±0,015 | A | A1 | L | L1 | T1 | E1 | E2 ±0,15 | Ød1 | Gew kg |
|---|---|---|---|---|---|---|---|---|---|---|---|---|---|
| **PALGS12-..** | 12 | 22 | 35 | 18 | 52 | 30 | 32 | 20 | 6 | 10 | 42 | 5,3 | 0,04 |
| **PALGS16-..** | 16 | 26 | 40,5 | 22 | 56 | 34 | 36 | 22 | 7 | 11 | 46 | 5,3 | 0,06 |
| **PALGS20-..** | 20 | 32 | 48 | 25 | 70 | 40 | 45 | 28 | 8 | 14 | 58 | 6,4 | 0,10 |
| **PALGS25-..** | 25 | 40 | 58 | 30 | 80 | 50 | 58 | 40 | 10 | 20 | 68 | 6,4 | 0,20 |
| **PALGS30-..** | 30 | 47 | 67 | 35 | 88 | 58 | 68 | 48 | 10 | 24 | 76 | 6,4 | 0,31 |
| **PALGS40-..** | 40 | 62 | 85 | 45 | 108 | 74 | 80 | 56 | 12 | 28 | 94 | 8,4 | 0,54 |
| **PALGS50-..** | 50 | 75 | 100 | 50 | 135 | 96 | 100 | 72 | 12 | 36 | 116 | 10,5 | 1,05 |

Bestellbeispiel / Ordering designation

PALGS 20 - LMEUU

- **Linear-Gehäuseeinheit** / Linear housing unit
- **Linearkugellager** / Linear ball bearing
  - LME..UU
  - SBE..UU
  - TK..UU
- **Größe** / size
- **Baureihe** / series

- Befestigungsschrauben DIN EN ISO 4762 - 8.8 Federring
- Befestigung des Lagers im Gehäuse mit Sicherungsringen nach DIN 471
- Gewichtsangabe ohne Linearkugellager
- Tragzahlen nach Spezifikation des Linearkugellagers

- fixing screws aa. DIN EN ISO 4762 - 8.8 spring washers
- bearing fixing in the housing by circlips acc. DIN 471
- weight without linear ball bearing
- load ratings according to the specification of the linear ball bearing





# Linear-Gehäuseeinheit
Leichte Baureihe, offen

## Linear housing unit
Light series, open

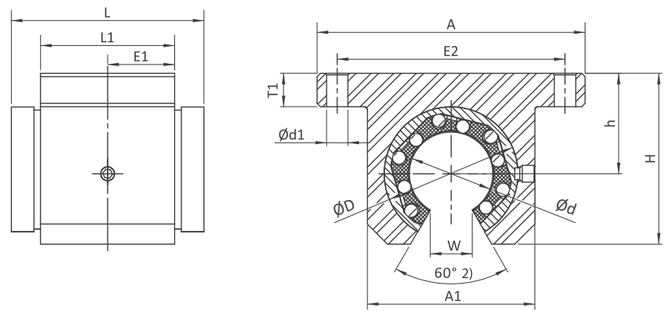


**Abmessungen**
Dimensions (mm)

**Gewicht**
Weight

| Type | Ød | ØD | H | h ±0,015 | A | A1 | L | L1 | T1 | E1 | E2 ±0,15 | W 1) | Ød1 | Gew kg |
|---|---|---|---|---|---|---|---|---|---|---|---|---|---|---|
| **PALGSO12-..** | 12 | 22 | 28 | 18 | 52 | 30 | 32 | 20 | 6 | 10 | 42 | 7,5 | 5,3 | 0,03 |
| **PALGSO16-..** | 16 | 26 | 33,5 | 22 | 56 | 34 | 36 | 22 | 7 | 11 | 46 | 10 | 5,3 | 0,04 |
| **PALGSO20-..** | 20 | 32 | 42 | 25 | 70 | 40 | 45 | 28 | 8 | 14 | 58 | 10 | 6,4 | 0,08 |
| **PALGSO25-..** | 25 | 40 | 51 | 30 | 80 | 50 | 58 | 40 | 10 | 20 | 68 | 12,5 | 6,4 | 0,16 |
| **PALGSO30-..** | 30 | 47 | 60 | 35 | 88 | 58 | 68 | 48 | 10 | 24 | 76 | 12,5 | 6,4 | 0,25 |
| **PALGSO40-..** | 40 | 62 | 77 | 45 | 108 | 74 | 80 | 56 | 12 | 28 | 94 | 16,8 | 8,4 | 0,45 |
| **PALGSO50-..** | 50 | 75 | 93 | 50 | 135 | 96 | 100 | 72 | 12 | 36 | 116 | 21 | 10,5 | 0,89 |

Bestellbeispiel / Ordering designation

PALGSO 20 - LMEUUOP

- **Linear-Gehäuseeinheit** / Linear housing unit
- **Linearkugellager** / Linear ball bearing
  - LME..UUOP
  - SBEO..UU
  - TK..UUOP
- **Größe** / size
- **Baureihe** / series

- Befestigungsschrauben DIN EN ISO 4762 - 8.8 Federring
- Befestigung des Lagers im Gehäuse mit Fixierschraube
- Gewichtsangabe ohne Linearkugellager
- Tragzahlen nach Spezifikation des Linearkugellagers
- 1) Werte der Baureihe LME..UUOP
- 2) Winkel des Gehäuses; Winkel des verwendeten Linearkugellagers beachten

- fixing screws aa. DIN EN ISO 4762 - 8.8 spring washers
- fixing of bearing in the housing by fixing screw
- weight without linear ball beraing
- load ratings according to the specification of the linear ball bearing
- 1) values of series LME..UUOP
- 2) angle of the housing; angle of the used linear ball bearing to be considered

# Linear-Gehäuseeinheit
Einzel geschlossen

## Linear housing unit
Single closed

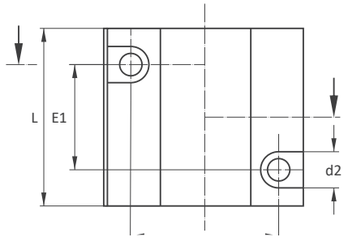


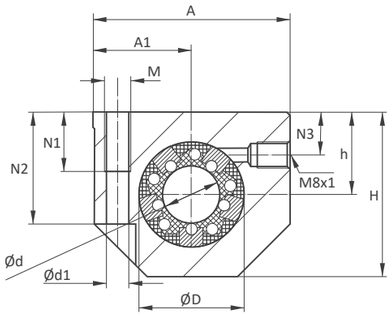


**Abmessungen**
Dimensions (mm)

**Gewicht**
Weight

| Type | Ød | ØD | H | h +0,01 -0,02 | A | L | N1 | N2 | N3 | E1 ±0,15 | E2 ±0,15 | Ød1 | Ød2 | M | Gew kg |
|---|---|---|---|---|---|---|---|---|---|---|---|---|---|---|---|
| **PG12-..** | 12 | 22 | 35 | 18 | 43 | 39 | 13 | 16,5 | 10 | 23 | 32 | 4,2 | 8 | M5 | 0,13 |
| **PG16-..** | 16 | 26 | 42 | 22 | 53 | 43 | 13 | 21 | 10 | 26 | 40 | 5,2 | 10 | M6 | 0,20 |
| **PG20-..** | 20 | 32 | 50 | 25 | 60 | 54 | 18 | 24 | 10 | 32 | 45 | 6,8 | 11 | M8 | 0,34 |
| **PG25-..** | 25 | 40 | 60 | 30 | 78 | 67 | 22 | 29 | 10 | 40 | 60 | 8,6 | 15 | M10 | 0,65 |
| **PG30-..** | 30 | 47 | 70 | 35 | 87 | 79 | 22 | 34 | 11,5 | 45 | 68 | 8,6 | 15 | M10 | 0,97 |
| **PG40-..** | 40 | 62 | 90 | 45 | 108 | 91 | 26 | 44 | 14 | 58 | 86 | 10,3 | 18 | M12 | 1,80 |
| **PG50-..** | 50 | 75 | 105 | 50 | 132 | 115 | 34 | 49 | 12,5 | 50 | 108 | 14 | 20 | M16 | 2,40 |

Bestellbeispiel / Ordering designation

PG 20 - LMEUU - 2V

- **Linear-Gehäuseeinheit** / Linear housing unit
- zus. **Vorsatzdichtungen** / additional front wipers
- **Linearkugellager** / Linear ball bearing
- LME..UU
- SBE..UU
- TK..UU
- **Größe** / size
- **Baureihe** / series

- Befestigungsschrauben DIN EN ISO 4762 - 8.8 Federring
- Befestigung des Lagers im Gehäuse mit Sicherungsringen nach DIN 472
- Gewichtsangabe ohne Linearkugellager
- Tragzahlen nach Spezifikation des Linearkugellagers
- Produkt kann vom Bild / Zeichnungsdarstellung etwas abweichen
- Linearkugellager Baureihe LME nicht nachschmierbar in der Standardausführung

- fixing screws acc.. DIN EN ISO 4762 - 8.8 spring washers
- bearing fixing in the housing by circlips acc. DIN 472
- weight without linear ball bearing
- load ratings according to the specification of the linear ball bearing
- product may slightly vary from the photo / drawing shape
- relubrication of linear ball bearing standard series LME not possible





# Linear-Gehäuseeinheit
Einzel geschlossen, einstellbar

## Linear housing unit
Single closed, adjustable

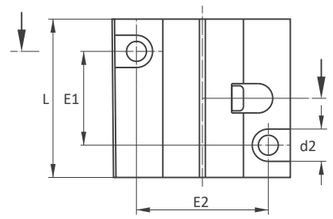


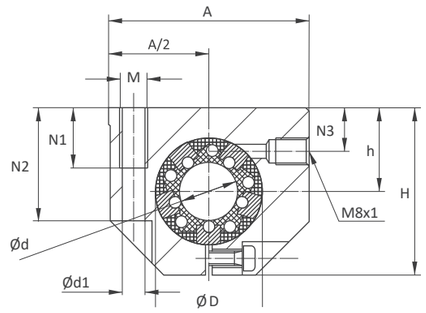


**Abmessungen**
Dimensions (mm)

**Gewicht**
Weight

| Type | Ød | ØD | H | h +0,01 -0,02 | A | L | N1 | N2 | N3 | E1 ±0,15 | E2 ±0,15 | Ød1 | Ød2 | M | Gew kg |
|---|---|---|---|---|---|---|---|---|---|---|---|---|---|---|---|
| **PGE12-..** | 12 | 22 | 35 | 18 | 43 | 39 | 13 | 16,5 | 10 | 23 | 32 | 4,2 | 8 | M5 | 0,13 |
| **PGE16-..** | 16 | 26 | 42 | 22 | 53 | 43 | 13 | 21 | 10 | 26 | 40 | 5,2 | 10 | M6 | 0,20 |
| **PGE20-..** | 20 | 32 | 50 | 25 | 60 | 54 | 18 | 24 | 10 | 32 | 45 | 6,8 | 11 | M8 | 0,34 |
| **PGE25-..** | 25 | 40 | 60 | 30 | 78 | 67 | 22 | 29 | 10 | 40 | 60 | 8,6 | 15 | M10 | 0,65 |
| **PGE30-..** | 30 | 47 | 70 | 35 | 87 | 79 | 22 | 34 | 11,5 | 45 | 68 | 8,6 | 15 | M10 | 0,97 |
| **PGE40-..** | 40 | 62 | 90 | 45 | 108 | 91 | 26 | 44 | 14 | 58 | 86 | 10,3 | 18 | M12 | 1,80 |
| **PGE50-..** | 50 | 75 | 105 | 50 | 132 | 113 | 34 | 49 | 12,5 | 50 | 108 | 14 | 20 | M16 | 2,40 |

Bestellbeispiel / Ordering designation

PGE 20 - LMEUUAJ - 2V

- **Linear-Gehäuseeinheit** / Linear housing unit
- zus. **Vorsatzdichtungen** / additional front wipers
- **Linearkugellager** / Linear ball bearing
- LME..UUAJ
- SBE..UU
- TK..UU
- **Größe** / size
- **Baureihe** / series

- Befestigungsschrauben DIN EN ISO 4762 - 8.8 Federring
- Befestigung des Lagers im Gehäuse mit Sicherungsringen nach DIN 472
- Gewichtsangabe ohne Linearkugellager
- Tragzahlen nach Spezifikation des Linearkugellagers
- Produkt kann vom Bild / Zeichnungsdarstellung etwas abweichen
- Linearkugellager Baureihe LME nicht nachschmierbar in der Standardausführung

- fixing screws acc.. DIN EN ISO 4762 - 8.8 spring washers
- bearing fixing in the housing by circlips acc. DIN 472
- weight without linear ball bearing
- load ratings according to the specification of the linear ball bearing
- product may slightly vary from the photo / drawing shape
- relubrication of linear ball bearing standard series LME not possible

# Linear-Gehäuseeinheit
Einzel offen

## Linear housing unit
Single open

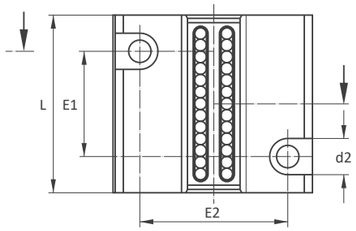


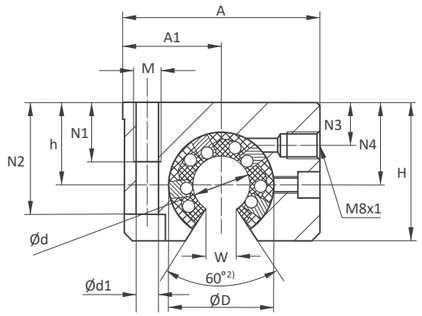


**Abmessungen**
Dimensions (mm)

**Gewicht**
Weight

| Type | Ød | ØD | H | h +0,01 -0,02 | A | L | E1 ±0,15 | E2 ±0,15 | N1 | N2 | N3 | N4 | Ød1 | d2 | M | W 1) | Gew kg |
|---|---|---|---|---|---|---|---|---|---|---|---|---|---|---|---|---|---|
| **PGO12-..** | 12 | 22 | 28 | 18 | 43 | 39 | 23 | 32 | 11 | 16,5 | 10 | 16,65 | 4,2 | 8 | M5 | 7,5 | 0,11 |
| **PGO16-..** | 16 | 26 | 35 | 22 | 53 | 43 | 26 | 40 | 13 | 21 | 10 | 22 | 5,2 | 10 | M6 | 10 | 0,17 |
| **PGO20-..** | 20 | 32 | 42 | 25 | 60 | 54 | 32 | 45 | 18 | 24 | 10 | 25 | 6,8 | 11 | M8 | 10 | 0,30 |
| **PGO25-..** | 25 | 40 | 51 | 30 | 78 | 67 | 40 | 60 | 22 | 29 | 10 | 31,5 | 8,6 | 15 | M10 | 12,5 | 0,57 |
| **PGO30-..** | 30 | 47 | 60 | 35 | 87 | 79 | 45 | 68 | 22 | 34 | 1,5 | 33 | 8,6 | 15 | M10 | 12,5 | 0,86 |
| **PGO40-..** | 40 | 62 | 77 | 45 | 108 | 91 | 58 | 86 | 26 | 44 | 14 | 43,5 | 10,3 | 18 | M12 | 16,8 | 1,60 |
| **PGO50-..** | 50 | 75 | 88 | 50 | 132 | 113 | 50 | 108 | 34 | 49 | 12,5 | 47,5 | 14 | 20 | M16 | 21 | 2,20 |

Bestellbeispiel / Ordering designation

PGO 20 - LMEUUOP - 2V

- **Linear-Gehäuseeinheit** / Linear housing unit
- zus. **Vorsatzdichtungen** / additional front wipers
- **Linearkugellager** / Linear ball bearing
- LME..UUOP
- SBEO..UU
- TK..UUOP
- **Größe** / size
- **Baureihe** / series

- Befestigungsschrauben DIN EN ISO 4762 - 8.8 Federring
- Befestigung des Lagers im Gehäuse mit Fixierschraube
- Gewichtsangabe ohne Linearkugellager
- Tragzahlen nach Spezifikation des Linearkugellagers
- 1) Werte der Baureihe LME..UUOP
- 2) Winkel des Gehäuses; Winkel des verwendeten Linearkugellagers beachten
- Produkt kann vom Bild / Zeichnungsdarstellung etwas abweichen
- Linearkugellager Baureihe LME nicht nachschmierbar in der Standardausführung

- fixing screws acc.. DIN EN ISO 4762 - 8.8 spring washers
- bearing fixing in the housing by fixing screw
- weight without linear ball bearing
- load ratings according to the specification of the linear ball bearing
- 1) values of series LME..UUOP
- 2) angle of the housing; angle of the used linear ball bearing to be considered
- product may slightly vary from the photo / drawing shape
- relubrication of linear ball bearing standard series LME not possible





# Linear-Gehäuseeinheit
Einzel offen, einstellbar

## Linear housing unit
Single open, adjustable

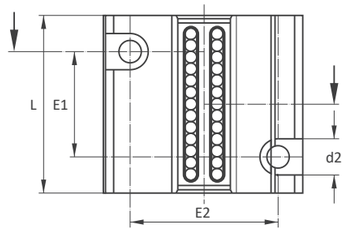


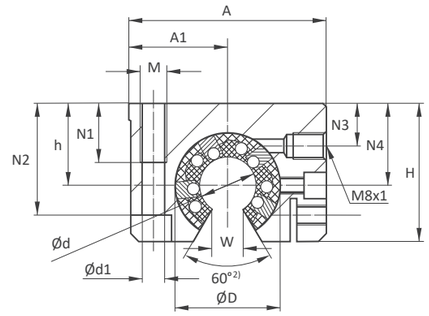


**Abmessungen**
Dimensions (mm)

**Gewicht**
Weight

| Type | Ød | ØD | H | h +0,01 -0,02 | A | L | E1 ±0,15 | E2 ±0,15 | N1 | N2 | N3 | N4 | Ød1 | Ød2 | M | W 1) | Gew kg |
|---|---|---|---|---|---|---|---|---|---|---|---|---|---|---|---|---|---|
| **PGOE12-..** | 12 | 22 | 28 | 18 | 43 | 39 | 23 | 32 | 11 | 16,5 | 10 | 16,65 | 4,2 | 8 | M5 | 7,5 | 0,11 |
| **PGOE16-..** | 16 | 26 | 35 | 22 | 53 | 43 | 26 | 40 | 13 | 21 | 10 | 22 | 5,2 | 10 | M6 | 10 | 0,17 |
| **PGOE20-..** | 20 | 32 | 42 | 25 | 60 | 54 | 32 | 45 | 18 | 24 | 10 | 25 | 6,8 | 11 | M8 | 10 | 0,30 |
| **PGOE25-..** | 25 | 40 | 51 | 30 | 78 | 67 | 40 | 60 | 22 | 29 | 10 | 31,5 | 8,6 | 15 | M10 | 12,5 | 0,57 |
| **PGOE30-..** | 30 | 47 | 60 | 35 | 87 | 79 | 45 | 68 | 22 | 34 | 1,5 | 33 | 8,6 | 15 | M10 | 12,5 | 0,86 |
| **PGOE40-..** | 40 | 62 | 77 | 45 | 108 | 91 | 58 | 86 | 26 | 44 | 14 | 43,5 | 10,3 | 18 | M12 | 16,8 | 1,60 |
| **PGOE50-..** | 50 | 75 | 88 | 50 | 132 | 113 | 50 | 108 | 34 | 49 | 12,5 | 47,5 | 14 | 20 | M16 | 21 | 2,20 |

Bestellbeispiel / Ordering designation

PGOE 20 - LMEUUOP - 2V

- **Linear-Gehäuseeinheit** / Linear housing unit
- zus. **Vorsatzdichtungen** / additional front wipers
- **Linearkugellager** / Linear ball bearing
- LME..UUOP
- SBEO..UU
- TK..UUOP
- **Größe** / size
- **Baureihe** / series

- Befestigungsschrauben DIN EN ISO 4762 - 8.8 Federring
- Befestigung des Lagers im Gehäuse mit Fixierschraube
- Gewichtsangabe ohne Linearkugellager
- Tragzahlen nach Spezifikation des Linearkugellagers
- 1) Werte der Baureihe LME..UUOP
- 2) Winkel des Gehäuses; Winkel des verwendeten Linearkugellagers beachten
- Produkt kann vom Bild / Zeichnungsdarstellung etwas abweichen
- Linearkugellager Baureihe LME nicht nachschmierbar in der Standardausführung

- fixing screws acc.. DIN EN ISO 4762 - 8.8 spring washers
- bearing fixing in the housing by fixing screw
- weight without linear ball bearing
- load ratings according to the specification of the linear ball bearing
- 1) values of series LME..UUOP
- 2) angle of the housing; angle of the used linear ball bearing to be considered
- product may slightly vary from the photo / drawing shape
- relubrication of linear ball bearing standard series LME not possible

# Linear-Gehäuseeinheit
Seitlich offen

## Linear housing unit
Side open

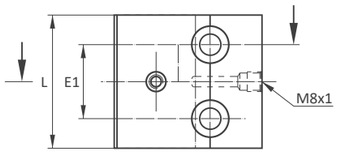


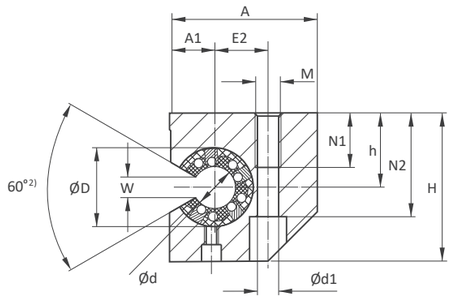


**Abmessungen**
Dimensions (mm)

**Gewicht**
Weight

| Type | Ød | ØD | H | h ±0,015 | A | A1 ±0,02 | L | E1 | E2 | N1 | N2 | N3 | Ød1 | M | W 1) | Gew kg |
|---|---|---|---|---|---|---|---|---|---|---|---|---|---|---|---|---|
| **PGS20-..** | 20 | 32 | 60 | 30 | 60 | 17 | 54 | 30 | 39 | 22 | 42 | 30 | 8,6 | M10 | 10 | 0,42 |
| **PGS25-..** | 25 | 40 | 72 | 35 | 75 | 21 | 67 | 36 | 49 | 26 | 50 | 35 | 10,3 | M12 | 12,5 | 0,80 |
| **PGS30-..** | 30 | 47 | 82 | 40 | 86 | 25 | 79 | 42 | 59 | 34 | 55 | 40 | 13,5 | M16 | 12,5 | 1,20 |
| **PGS40-..** | 40 | 62 | 100 | 45 | 110 | 32 | 91 | 48 | 75 | 43 | 67 | 45 | 17,5 | M20 | 16,8 | 2,00 |

Bestellbeispiel / Ordering designation

PGS 20 - LMEUUOP - 2V

- **Linear-Gehäuseeinheit** / Linear housing unit
- zus. **Vorsatzdichtungen** / additional front wipers
- **Linearkugellager** / Linear ball bearing
- LME..UUOP
- SBEO..UU
- TK..UUOP
- **Größe** / size
- **Baureihe** / series

- Befestigungsschrauben DIN EN ISO 4762 - 8.8 Federring
- Befestigung des Lagers im Gehäuse mit Fixierschraube
- Gewichtsangabe ohne Linearkugellager
- Tragzahlen nach Spezifikation des Linearkugellagers
- 1) Werte der Baureihe LME..UUOP
- 2) Winkel des Gehäuses; Winkel des verwendeten Linearkugellagers beachten
- Linearkugellager Baureihe LME nicht nachschmierbar in der Standardausführung

- fixing screws acc.. DIN EN ISO 4762 - 8.8 spring washers
- bearing fixing in the housing by fixing screw
- weight without linear ball bearing
- load ratings according to the specification of the linear ball bearing
- 1) values of series LME..UUOP
- 2) angle of the housing; angle of the used linear ball bearing to be considered
- relubrication of linear ball bearing standard series LME not possible







# Linear-Gehäuseeinheit
Seitlich offen, einstellbar

## Linear housing unit
Side open, adjustable

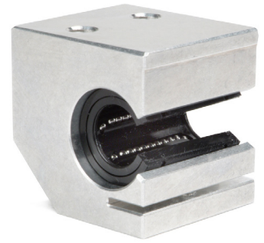

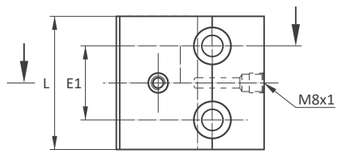


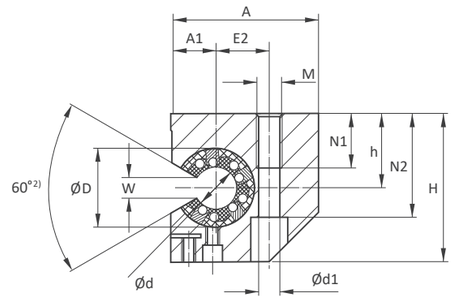


**Abmessungen**
Dimensions (mm)

**Gewicht**
Weight

| Type | Ød | ØD | H | h ±0,015 | A | A1 ±0,02 | L | E1 | E2 | N1 | N2 | N3 | Ød1 | M | W 1) | Gew kg |
|---|---|---|---|---|---|---|---|---|---|---|---|---|---|---|---|---|
| **PGSE20-..** | 20 | 32 | 60 | 30 | 60 | 17 | 54 | 30 | 39 | 22 | 42 | 30 | 8,6 | M10 | 10 | 0,42 |
| **PGSE25-..** | 25 | 40 | 72 | 35 | 75 | 21 | 67 | 36 | 49 | 26 | 50 | 35 | 10,3 | M12 | 12,5 | 0,80 |
| **PGSE30-..** | 30 | 47 | 82 | 40 | 86 | 25 | 79 | 42 | 59 | 34 | 55 | 40 | 13,5 | M16 | 12,5 | 1,20 |
| **PGSE40-..** | 40 | 62 | 100 | 45 | 110 | 32 | 91 | 48 | 75 | 43 | 67 | 45 | 17,5 | M20 | 16,8 | 2,00 |

Bestellbeispiel / Ordering designation

PGSE 20 - LMEUUOP - 2V

- **Linear-Gehäuseeinheit** / Linear housing unit
- zus. **Vorsatzdichtungen** / additional front wipers
- **Linearkugellager** / Linear ball bearing
- LME..UUOP
- SBEO..UU
- TK..UUOP
- **Größe** / size
- **Baureihe** / series

- Befestigungsschrauben DIN EN ISO 4762 - 8.8 Federring
- Befestigung des Lagers im Gehäuse mit Fixierschraube
- Gewichtsangabe ohne Linearkugellager
- Tragzahlen nach Spezifikation des Linearkugellagers
- 1) Werte der Baureihe LME..UUOP
- 2) Winkel des Gehäuses; Winkel des verwendeten Linearkugellagers beachten
- Linearkugellager Baureihe LME nicht nachschmierbar in der Standardausführung

- fixing screws acc.. DIN EN ISO 4762 - 8.8 spring washers
- bearing fixing in the housing by fixing screw
- weight without linear ball bearing
- load ratings according to the specification of the linear ball bearing
- 1) values of series LME..UUOP
- 2) angle of the housing; angle of the used linear ball bearing to be considered
- relubrication of linear ball bearing standard series LME not possible

# Linear-Gehäuseeinheit
Tandem geschlossen

## Linear housing unit
Tandem closed

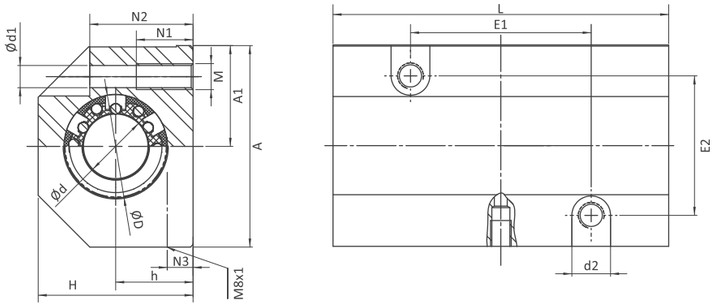


**Abmessungen**
Dimensions (mm)

**Gewicht**
Weight

| Type | Ød | ØD | H | h +0,01 -0,02 | A | A1 ±0,02 | L | E1 ±0,15 | E2 ±0,15 | N1 | N2 | N3 | Ød1 | d2 | M | Gew kg |
|---|---|---|---|---|---|---|---|---|---|---|---|---|---|---|---|---|
| **PTG08-..** | 8 | 16 | 28 | 13 | 35 | 17,5 | 62 | 35 | 25 | 13 | 14 | 8 | 4,2 | 8 | M5 | 0,15 |
| **PTG12-..** | 12 | 22 | 35 | 18 | 43 | 21,5 | 76 | 40 | 30 | 13 | 16,5 | 10 | 5,2 | 10 | M6 | 0,27 |
| **PTG16-..** | 16 | 26 | 42 | 22 | 53 | 26,5 | 84 | 45 | 36 | 13 | 21 | 12 | 5,2 | 10 | M6 | 0,41 |
| **PTG20-..** | 20 | 32 | 50 | 25 | 60 | 30 | 104 | 55 | 45 | 18 | 24 | 13 | 6,8 | 11 | M8 | 0,72 |
| **PTG25-..** | 25 | 40 | 60 | 30 | 78 | 39 | 130 | 70 | 54 | 22 | 29 | 15 | 8,6 | 15 | M10 | 1,35 |
| **PTG30-..** | 30 | 47 | 70 | 35 | 87 | 43,5 | 152 | 85 | 62 | 26 | 34 | 16 | 10,3 | 18 | M12 | 2,01 |
| **PTG40-..** | 40 | 62 | 90 | 45 | 108 | 54 | 176 | 100 | 80 | 34 | 44 | 20 | 14 | 20 | M16 | 3,67 |
| **PTG50-..** | 50 | 75 | 105 | 50 | 132 | 66 | 224 | 125 | 100 | 34 | 49 | 20 | 14 | 20 | M16 | 4,7 |

**Bestellbeispiel** / Ordering designation

PTG 20 - LMEUU - 2V

- **Linear-Gehäuseeinheit** / Linear housing unit
- **zus. Vorsatzdichtungen** / additional front wipers
- **Linearkugellager** / Linear ball bearing
- LME..UU
- SBE..UU
- TK..UU
- **Größe** / size
- **Baureihe** / series

- Befestigungsschrauben DIN EN ISO 4762 - 8.8 Federring
- Befestigung des Lagers im Gehäuse mit Sicherungsringen nach DIN 472
- Gewichtsangabe ohne Linearkugellager
- Tragzahlen nach Spezifikation des Linearkugellagers
- Produkt kann vom Bild / Zeichnungsdarstellung etwas abweichen
- Linearkugellager Baureihe LME nicht nachschmierbar in der Standardausführung

- fixing screws acc.. DIN EN ISO 4762 - 8.8 spring washers
- bearing fixing in the housing by circlips acc. DIN 472
- weight without linear ball bearing
- load ratings according to the specification of the linear ball bearing
- product may slightly vary from the photo / drawing shape
- relubrication of linear ball bearing standard series LME not possible





# Linear-Gehäuseeinheit
Tandem geschlossen, einstellbar

## Linear housing unit
Tandem closed, adjustable

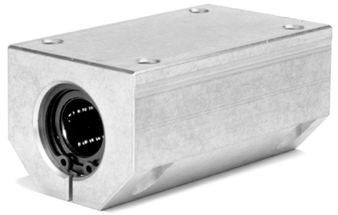

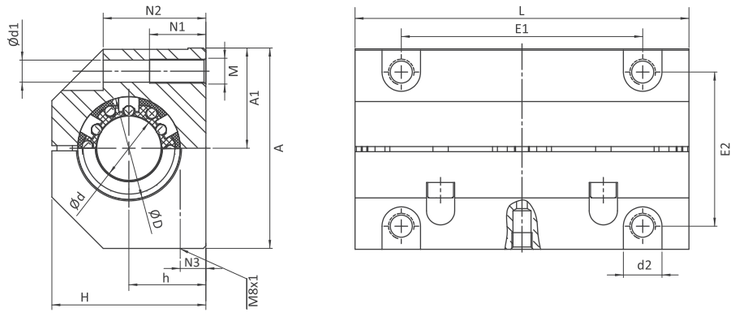


**Abmessungen**
Dimensions (mm)

**Gewicht**
Weight

| Type | Ø d | Ø D | H | h +0,01 -0,02 | A | A1 ±0,02 | L | E1 ±0,15 | E2 ±0,15 | N1 | N2 | N3 | Ød1 | d2 | M | Gew kg |
|---|---|---|---|---|---|---|---|---|---|---|---|---|---|---|---|---|
| **PTGE08-..** | 8 | 16 | 28 | 13 | 35 | 17,5 | 62 | 50 | 25 | 11 | 14 | 8 | 4,2 | 8 | M5 | 0,15 |
| **PTGE12-..** | 12 | 22 | 35 | 18 | 43 | 21,5 | 76 | 56 | 32 | 11 | 16,5 | 10 | 4,2 | 8 | M5 | 0,27 |
| **PTGE16-..** | 16 | 26 | 42 | 22 | 53 | 26,5 | 84 | 64 | 40 | 13 | 21 | 12 | 5,2 | 10 | M6 | 0,41 |
| **PTGE20-..** | 20 | 32 | 50 | 25 | 60 | 30 | 104 | 76 | 45 | 18 | 24 | 13 | 6,8 | 11 | M8 | 0,72 |
| **PTGE25-..** | 25 | 40 | 60 | 30 | 78 | 39 | 130 | 94 | 60 | 18 | 29 | 15 | 8,6 | 15 | M10 | 1,35 |
| **PTGE30-..** | 30 | 47 | 70 | 35 | 87 | 43,5 | 152 | 106 | 68 | 22 | 34 | 16 | 8,6 | 15 | M10 | 2.01 |
| **PTGE40-..** | 40 | 62 | 90 | 45 | 108 | 54 | 176 | 124 | 86 | 26 | 44 | 20 | 10,3 | 18 | M12 | 3,67 |
| **PTGE50-..** | 50 | 79 | 105 | 50 | 132 | 66 | 224 | 160 | 108 | 34 | 49 | 20 | 14 | 20 | M16 | 4,7 |

**Bestellbeispiel** / Ordering designation

PTGE 20 - LMEUUAJ - 2V

- **Linear-Gehäuseeinheit** / Linear housing unit
- **zus. Vorsatzdichtungen** / additional front wipers
- **Linearkugellager** / Linear ball bearing
- LME..UUAJ
- SBE..UU
- TK..UU
- **Größe** / size
- **Baureihe** / series

- Befestigungsschrauben DIN EN ISO 4762 - 8.8 Federring
- Befestigung des Lagers im Gehäuse mit Sicherungsringen nach DIN 472
- Gewichtsangabe ohne Linearkugellager
- Tragzahlen nach Spezifikation des Linearkugellagers
- Produkt kann vom Bild / Zeichnungsdarstellung etwas abweichen
- Linearkugellager Baureihe LME nicht nachschmierbar in der Standardausführung

- fixing screws acc.. DIN EN ISO 4762 - 8.8 spring washers
- bearing fixing in the housing by circlips acc. DIN 472
- weight without linear ball bearing
- load ratings according to the specification of the linear ball bearing
- product may slightly vary from the photo / drawing shape
- relubrication of linear ball bearing standard series LME not possible

# Linear-Gehäuseeinheit
Tandem offen

## Linear housing unit
Tandem open

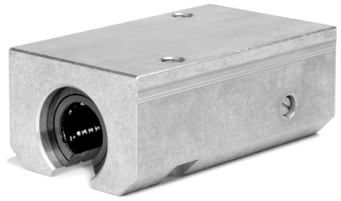

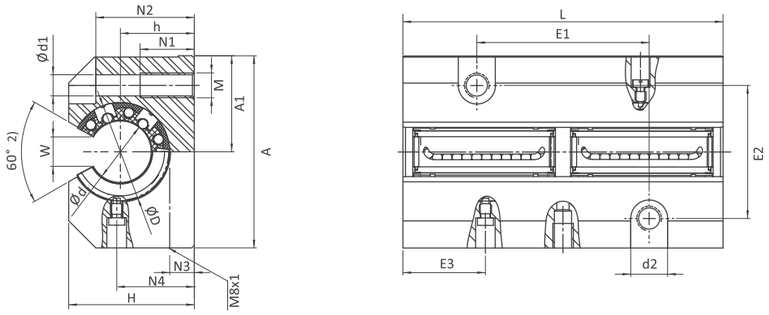


**Abmessungen**
Dimensions (mm)

**Gewicht**
Weight

| Type | Ød | ØD | H | h +0,01 -0,02 | A | A1 ±0,02 | L | E1 ±0,15 | E2 ±0,15 | E3 ±0,2 | N1 | N2 | N3 | N4 | Ød1 | d2 | M | W 1) | Gew kg |
|---|---|---|---|---|---|---|---|---|---|---|---|---|---|---|---|---|---|---|---|
| **PTGO12-..** | 12 | 22 | 30 | 18 | 43 | 21,5 | 76 | 40 | 30 | 19,5 | 13 | 16,5 | 10 | 16,65 | 5,2 | 10 | M6 | 7,5 | 0,22 |
| **PTGO16-..** | 16 | 26 | 35 | 22 | 53 | 26,5 | 84 | 45 | 36 | 21,5 | 13 | 21 | 12 | 22 | 5,2 | 10 | M6 | 10 | 0,34 |
| **PTGO20-..** | 20 | 32 | 42 | 25 | 60 | 30 | 104 | 55 | 45 | 27 | 18 | 24 | 13 | 25 | 6,8 | 11 | M8 | 10 | 0,62 |
| **PTGO25-..** | 25 | 40 | 51 | 30 | 78 | 39 | 130 | 70 | 54 | 33,5 | 22 | 29 | 15 | 31,5 | 8,6 | 15 | M10 | 12,5 | 1,17 |
| **PTGO30-..** | 30 | 47 | 60 | 35 | 87 | 43,5 | 152 | 85 | 62 | 39,5 | 26 | 34 | 16 | 33 | 10,3 | 18 | M12 | 12,5 | 1,68 |
| **PTGO40-..** | 40 | 62 | 77 | 45 | 108 | 54 | 176 | 100 | 80 | 45 | 34 | 44 | 20 | 43,5 | 14 | 20 | M16 | 16,8 | 3,15 |
| **PTGO50-..** | 50 | 75 | 88 | 50 | 132 | 66 | 224 | 125 | 100 | 56,5 | 34 | 49 | 20 | 47,5 | 14 | 20 | M16 | 21 | 3,9 |

Bestellbeispiel / Ordering designation

PTGO 20 - LMEUUOP - 2V

- **Linear-Gehäuseeinheit** / Linear housing unit
- zus. **Vorsatzdichtungen** / additional front wipers
- **Linearkugellager** / Linear ball bearing
- LME..UUOP
- SBEO..UU
- TK..UUOP
- **Größe** / size
- **Baureihe** / series

- Befestigungsschrauben DIN EN ISO 4762 - 8.8 Federring
- Befestigung des Lagers im Gehäuse mit Fixierschraube
- Gewichtsangabe ohne Linearkugellager
- Tragzahlen nach Spezifikation des Linearkugellagers
- 1) Werte der Baureihe LME..UUOP
- 2) Winkel des Gehäuses; Winkel des verwendeten Linearkugellagers beachten
- Produkt kann vom Bild / Zeichnungsdarstellung etwas abweichen
- Linearkugellager Baureihe LME nicht nachschmierbar in der Standardausführung

- fixing screws acc.. DIN EN ISO 4762 - 8.8 spring washers
- bearing fixing in the housing by fixing screw
- weight without linear ball bearing
- load ratings according to the specification of the linear ball bearing
- 1) values of series LME..UUOP
- 2) angle of the housing; angle of the used linear ball bearing to be considered
- product may slightly vary from the photo / drawing shape
- relubrication of linear ball bearing standard series LME not possible







# Linear-Gehäuseeinheit
Tandem offen, einstellbar

## Linear housing unit
Tandem open, adjustable

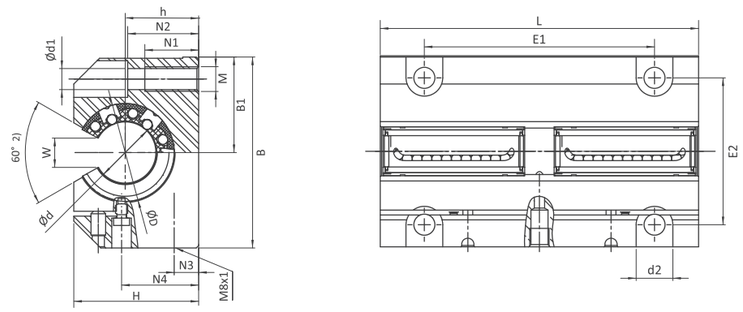


**Abmessungen**
Dimensions (mm)

**Gewicht**
Weight

| Type | Ød | ØD | H | h +0,01 -0,02 | A | A1 ±0,02 | L | E1 ±0,15 | E2 ±0,15 | N1 | N2 | N3 | N4 | Ød1 | d2 | M | W 1) | Gew kg |
|---|---|---|---|---|---|---|---|---|---|---|---|---|---|---|---|---|---|---|
| **PTGOE12-..** | 12 | 22 | 28 | 18 | 43 | 21,5 | 76 | 56 | 32 | 11 | 16,5 | 10 | 16,65 | 4,2 | 8 | M5 | 7,5 | 0,22 |
| **PTGOE16-..** | 16 | 26 | 35 | 22 | 53 | 26,5 | 84 | 64 | 40 | 13 | 21 | 12 | 22 | 5,2 | 10 | M6 | 10 | 0,34 |
| **PTGOE20-..** | 20 | 32 | 42 | 25 | 60 | 30 | 104 | 76 | 45 | 18 | 24 | 13 | 25 | 6,8 | 11 | M8 | 10 | 0,62 |
| **PTGOE25-..** | 25 | 40 | 51 | 30 | 78 | 39 | 130 | 94 | 60 | 22 | 29 | 15 | 31,5 | 8,6 | 15 | M10 | 12,5 | 1,17 |
| **PTGOE30-..** | 30 | 47 | 60 | 35 | 87 | 43,5 | 152 | 106 | 68 | 22 | 34 | 16 | 33 | 8,6 | 15 | M10 | 12,5 | 1,68 |
| **PTGOE40-..** | 40 | 62 | 77 | 45 | 108 | 54 | 176 | 124 | 86 | 26 | 44 | 20 | 43,5 | 10,3 | 18 | M12 | 16,8 | 3,15 |
| **PTGOE50-..** | 50 | 75 | 88 | 50 | 132 | 66 | 224 | 160 | 108 | 34 | 49 | 20 | 47,5 | 14 | 20 | M16 | 21 | 3,90 |

Bestellbeispiel / Ordering designation

PTGOE 20 - LMEUUOP - 2V

- **Linear-Gehäuseeinheit** / Linear housing unit
- zus. **Vorsatzdichtungen** / additional front wipers
- **Linearkugellager** / Linear ball bearing
- LME..UUOP
- SBEO..UU
- TK..UUOP
- **Größe** / size
- **Baureihe** / series

- Befestigungsschrauben DIN EN ISO 4762 - 8.8 Federring
- Befestigung des Lagers im Gehäuse mit Fixierschraube
- Gewichtsangabe ohne Linearkugellager
- Tragzahlen nach Spezifikation des Linearkugellagers
- 1) Werte der Baureihe LME..UUOP
- 2) Winkel des Gehäuses; Winkel des verwendeten Linearkugellagers beachten
- Produkt kann vom Bild / Zeichnungsdarstellung etwas abweichen
- Linearkugellager Baureihe LME nicht nachschmierbar in der Standardausführung

- fixing screws acc.. DIN EN ISO 4762 - 8.8 spring washers
- bearing fixing in the housing by fixing screw
- weight without linear ball bearing
- load ratings according to the specification of the linear ball bearing
- 1) values of series LME..UUOP
- 2) angle of the housing; angle of the used linear ball bearing to be considered
- product may slightly vary from the photo / drawing shape
- product may slightly vary from the photo / drawing shape
- relubrication of linear ball bearing standard series LME not possible

# Linear-Gehäuseeinheit

Tandem geschlossen, 4 Befestigungsbohrungemn

## Linear housing unit

Tandem closed, four fixing bores

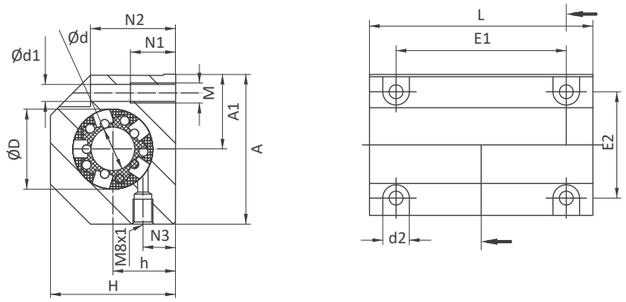


**Abmessungen**
Dimensions (mm)

**Gewicht**
weight

| Type | Ød | ØD | H | h +0,01 -0,02 | A | A1 ±0,02 | L | E1 ±0,15 | E2 ±0,15 | N1 | N2 | Ød1 | d2 | M | Gew kg |
|---|---|---|---|---|---|---|---|---|---|---|---|---|---|---|---|
| **PTGI08-..** | 8 | 16 | 28 | 13 | 35 | 17,5 | 62 | 50 | 25 | 11 | 14 | 4,2 | 8 | M5 | 0,15 |
| **PTGI12-..** | 12 | 22 | 35 | 18 | 43 | 21,5 | 76 | 56 | 32 | 11 | 16,5 | 4,2 | 8 | M5 | 0,27 |
| **PTGI16-..** | 16 | 26 | 42 | 22 | 53 | 26,5 | 84 | 64 | 40 | 13 | 21 | 5,2 | 10 | M6 | 0,41 |
| **PTGI20-..** | 20 | 32 | 50 | 25 | 60 | 30 | 104 | 76 | 45 | 18 | 24 | 6,8 | 11 | M8 | 0,72 |
| **PTGI25-..** | 25 | 40 | 60 | 30 | 78 | 39 | 130 | 94 | 60 | 22 | 29 | 8,6 | 15 | M10 | 1,35 |
| **PTGI30-..** | 30 | 47 | 70 | 35 | 87 | 43,5 | 152 | 106 | 68 | 22 | 34 | 8,6 | 15 | M10 | 2.01 |
| **PTGI40-..** | 40 | 62 | 90 | 45 | 108 | 54 | 176 | 124 | 86 | 26 | 44 | 10,3 | 18 | M12 | 3,67 |

Bestellbeispiel / Ordering designation

PTGI 20 - LMEUU - 2V

- **Linear-Gehäuseeinheit** / Linear housing unit
- **zus. Vorsatzdichtungen** / additional front wipers
- **Linearkugellager** / Linear ball bearing
- LME..UU
- SBE..UU
- TK..UU
- **Größe** / size
- **Baureihe** / series

- Befestigungsschrauben DIN EN ISO 4762 - 8.8 Federring
- Befestigung des Lagers im Gehäuse mit Sicherungsringen nach DIN 472
- Gewichtsangabe ohne Linearkugellager
- Tragzahlen nach Spezifikation des Linearkugellagers
- Produkt kann vom Bild / Zeichnungsdarstellung etwas abweichen
- Linearkugellager Baureihe LME nicht nachschmierbar in der Standardausführung

- fixing screws acc.. DIN EN ISO 4762 - 8.8 spring washers
- bearing fixing in the housing by circlips acc. DIN 472
- weight without linear ball bearing
- load ratings according to the specification of the linear ball bearing
- product may slightly vary from the photo / drawing shape
- relubrication of linear ball bearing standard series LME not possible





# Linear-Gehäuseeinheit

Tandem offen, 4 Befestigungsbohrungemn

## Linear housing unit

Tandem open, four fixing bores

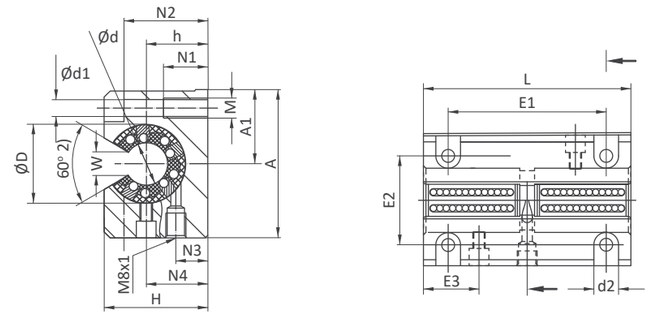


**Abmessungen**
Dimensions (mm)

**Gewicht**
weight

| Type | Ød | ØD | H | h +0,01 -0,02 | A | A1 ±0,02 | L | E1 ±0,15 | E2 ±0,15 | E3 ±0,2 | N1 | N2 | N4 | Ød1 | d2 | M | W 1) | Gew kg |
|---|---|---|---|---|---|---|---|---|---|---|---|---|---|---|---|---|---|---|
| **PTGOI12-..** | 12 | 22 | 30 | 18 | 43 | 21,5 | 76 | 56 | 32 | 19,5 | 11 | 16,5 | 16,7 | 4,2 | 8 | M5 | 7,5 | 0,22 |
| **PTGOI16-..** | 16 | 26 | 35 | 22 | 53 | 26,5 | 84 | 64 | 40 | 21,5 | 13 | 21 | 22 | 5,2 | 10 | M6 | 10 | 0,34 |
| **PTGOI20-..** | 20 | 32 | 42 | 25 | 60 | 30 | 104 | 76 | 45 | 27 | 18 | 24 | 25 | 6,8 | 11 | M8 | 10 | 0,62 |
| **PTGOI25-..** | 25 | 40 | 51 | 30 | 78 | 39 | 130 | 94 | 60 | 33,5 | 22 | 29 | 31,5 | 8,6 | 15 | M10 | 12,5 | 1,17 |
| **PTGOI30-..** | 30 | 47 | 60 | 35 | 87 | 43,5 | 152 | 106 | 68 | 39,5 | 22 | 34 | 33 | 8,6 | 15 | M10 | 12,5 | 1,68 |
| **PTGOI40-..** | 40 | 62 | 77 | 45 | 108 | 54 | 176 | 124 | 86 | 45,5 | 26 | 44 | 43,5 | 10,3 | 18 | M12 | 16,8 | 3,15 |

Bestellbeispiel / Ordering designation

PTGOI 20 - LMEUUOP - 2V

- **Linear-Gehäuseeinheit** / Linear housing unit
- **zus. Vorsatzdichtungen** / additional front wipers
- **Linearkugellager** / Linear ball bearing
- LME..UUOP
- SBEO..UU
- TK..UUOP
- **Größe** / size
- **Baureihe** / series

- Befestigungsschrauben DIN EN ISO 4762 - 8.8 Federring
- Befestigung des Lagers im Gehäuse mit Fixierschraube
- Gewichtsangabe ohne Linearkugellager
- Tragzahlen nach Spezifikation des Linearkugellagers
- 1) Werte der Baureihe LME..UUOP
- 2) Winkel des Gehäuses; Winkel des verwendeten Linearkugellagers beachten
- Produkt kann vom Bild / Zeichnungsdarstellung etwas abweichen
- Linearkugellager Baureihe LME nicht nachschmierbar in der Standardausführung

- fixing screws acc.. DIN EN ISO 4762 - 8.8 spring washers
- bearing fixing in the housing by fixing screw
- weight without linear ball bearing
- load ratings according to the specification of the linear ball bearing
- 1) values of series LME..UUOP
- 2) angle of the housing; angle of the used linear ball bearing to be considered
- product may slightly vary from the photo / drawing shape
- relubrication of linear ball bearing standard series LME not possible

# Linear-Gehäuseeinheit
Quattro, geschlossen

## Linear housing unit
Quattro, closed

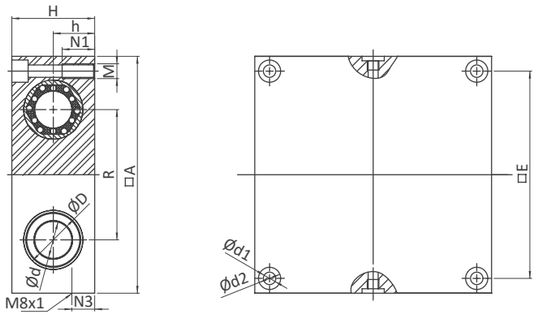


**Abmessungen**
Dimensions (mm)

**Gewicht**
weight

| Type | Ød | ØD | A | H | h | E | N1 | N3 | R | Ød1 | M | Gew kg |
|---|---|---|---|---|---|---|---|---|---|---|---|---|
| **PQSG08-..** | 8 | 16 | 65 | 23 | 11,5 | 55 | 11 | 8 | 32 | 4,3 | M5 | 0,18 |
| **PQSG12-..** | 12 | 22 | 85 | 32 | 16 | 73 | 13 | 13 | 42 | 5,3 | M6 | 0,44 |
| **PQSG16-..** | 16 | 26 | 100 | 36 | 18 | 88 | 13 | 15 | 54 | 5,3 | M6 | 0,68 |
| **PQSG20-..** | 20 | 32 | 130 | 46 | 23 | 115 | 18 | 19 | 72 | 6,8 | M8 | 1,5 |
| **PQSG25-..** | 25 | 40 | 160 | 56 | 28 | 140 | 22 | 24 | 88 | 9 | M10 | 2,7 |
| **PQSG30-..** | 30 | 47 | 180 | 64 | 32 | 158 | 26 | 27 | 96 | 10,5 | M12 | 3,8 |
| **PQSG40-..** | 40 | 62 | 230 | 80 | 40 | 202 | 34 | 35 | 122 | 13,5 | M16 | 7,35 |
| **PQSG50-..** | 50 | 75 | 280 | 96 | 48 | 250 | 34 | 40 | 152 | 13,5 | M16 | 13,2 |

Bestellbeispiel / Ordering designation

PQSG 20 - LMEUU - 4V

- **Linear-Gehäuseeinheit** / Linear housing unit
- zus. **Vorsatzdichtungen** / additional front wipers
- **Linearkugellager** / Linear ball bearing
- LME..UU
- SBE..UU
- TK..UU
- **Größe** / size
- **Baureihe** / series

- Befestigungsschrauben DIN EN ISO 4762 - 8.8 Federring
- Befestigung des Lagers im Gehäuse mit Sicherungsringen nach DIN 472
- Gewichtsangabe ohne Linear-Kugellager
- Tragzahlen nach Spezifikation des Linearkugellagers
- Schmierbohrung M8x1 beidseitig
- Produkt kann vom Bild / Zeichnungsdarstellung etwas abweichen

- fixing screws aa. DIN EN ISO 4762 - 8.8 spring washers
- bearing fixing in the housing by circlips acc. DIN 472
- weight without linear ball bearings
- load ratings according to the specification of the linear ball bearing
- lubrication bore M8x1 on both sides
- product may slightly vary from the photo / drawing shape







# Linear-Gehäuseeinheit
Quattro, offen

## Linear housing unit
Quattro, open

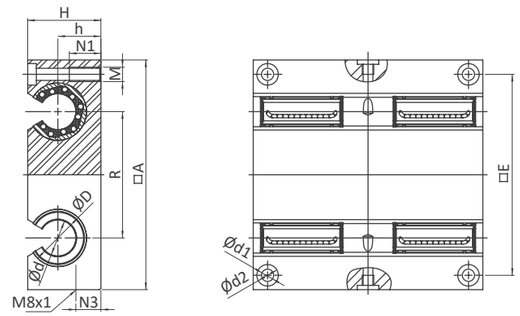


**Abmessungen**
Dimensions (mm)

**Gewicht**
weight

| Type | Ød | ØD | A | H | h | E | N1 | R | W | Ød1 | M | Gew kg |
|---|---|---|---|---|---|---|---|---|---|---|---|---|
| **PQSO12-..** | 12 | 22 | 85 | 30 | 18 | 73 | 13 | 42 | 7 | 5,3 | M6 | 0,39 |
| **PQSO16-..** | 16 | 26 | 100 | 35 | 22 | 88 | 13 | 54 | 9,4 | 5,3 | M6 | 0,63 |
| **PQSO20-..** | 20 | 32 | 130 | 42 | 25 | 115 | 18 | 72 | 10,2 | 6,8 | M8 | 1,3 |
| **PQSO25-..** | 25 | 40 | 160 | 51 | 30 | 140 | 22 | 88 | 12,9 | 9 | M10 | 2,3 |
| **PQSO30-..** | 30 | 47 | 180 | 60 | 35 | 158 | 26 | 96 | 13,9 | 10,5 | M12 | 3,4 |
| **PQSO40-..** | 40 | 62 | 230 | 77 | 45 | 202 | 34 | 122 | 18,2 | 13,5 | M16 | 6,85 |
| **PQSO50-..** | 50 | 75 | 280 | 93 | 55 | 250 | 34 | 152 | 22 | 13,5 | M16 | 12,55 |

Bestellbeispiel / Ordering designation

PQSO 20 - LMEUUOP - 4V

- **Linear-Gehäuseeinheit** / Linear housing unit
- zus. **Vorsatzdichtungen** / additional front wipers
- **Linearkugellager** / Linear ball bearing
- LME..UUOP
- SBEO..UU
- TK..UUOP
- **Größe** / size
- **Baureihe** / series

- Befestigungsschrauben DIN EN ISO 4762 - 8.8 Federring
- Befestigung des Lagers im Gehäuse mit Fixierschraube
- Gewichtsangabe ohne Linear-Kugellager
- Tragzahlen nach Spezifikation des Linearkugellagers
- Schmierbohrung M8x1 beidseitig
- Produkt kann vom Bild / Zeichnungsdarstellung etwas abweichen
- 1) Werte der Baureihe LME..UUOP
- 2) Winkel des Gehäuses; Winkel des verwendeten Linearkugellagers beachten

- fixing screws aa. DIN EN ISO 4762 - 8.8 spring washers
- bearing fixing in the housing by fixing screw
- weight without linear ball bearings
- load ratings according to the specification of the linear ball bearing
- lubrication bore M8x1 on both sides
- product may slightly vary from the photo / drawing shape
- 1) values of series LME..UUOP
- 2) angle of the housing; angle of the used linear ball bearing to be considered

# Linear-Gehäuseeinheit
Einzel Flansch

## Linear housing unit
Single flange

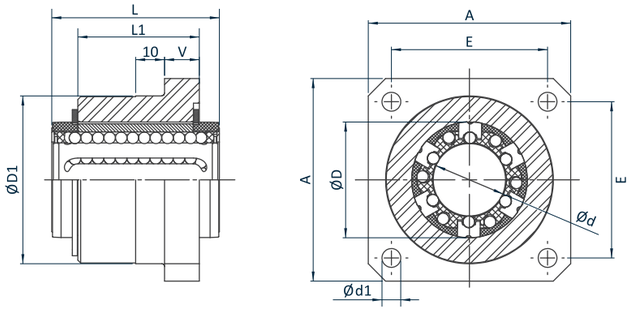


**Abmessungen**
Dimensions (mm)

**Gewicht**
Weight

| Type | Ød | ØD | ØD1 g7 | A | L | L1 | E | V | Ød1 | Gew kg |
|---|---|---|---|---|---|---|---|---|---|---|
| **PFG12-..** | 12 | 22 | 32 | 40 | 32 | 22 | 30 | 6 | 5,5 | 0,12 |
| **PFG16-..** | 16 | 26 | 38 | 50 | 36 | 24 | 35 | 8 | 5,5 | 0,17 |
| **PFG20-..** | 20 | 32 | 46 | 60 | 45 | 30 | 42 | 10 | 6,6 | 0,33 |
| **PFG25-..** | 25 | 40 | 58 | 70 | 58 | 42 | 54 | 12 | 6,6 | 0,68 |
| **PFG30-..** | 30 | 47 | 66 | 80 | 68 | 50 | 60 | 14 | 9 | 1,03 |
| **PFG40-..** | 40 | 62 | 90 | 100 | 80 | 59 | 78 | 16 | 11 | 2,00 |

Bestellbeispiel / Ordering designation

PFG 20 - LMEUU

- **Linear-Gehäuseeinheit** / Linear housing unit
- **Linearkugellager** / Linear ball bearing
  - LME..UU
  - SBE..UU
  - TK..UU
- **Größe** / size
- **Baureihe** / series

- Befestigungsschrauben DIN EN ISO 4762 - 8.8 Federring
- Befestigung des Lagers im Gehäuse mit Sicherungsringen nach DIN 471
- Gewichtsangabe ohne Linearkugellager
- Tragzahlen nach Spezifikation des Linearkugellagers

- fixing screws acc.. DIN EN ISO 4762 - 8.8 spring washers
- bearing fixing in the housing by circlips acc. DIN 471
- weight without linear ball bearing
- load ratings according to the specification of the linear ball bearing





# Linear-Gehäuseeinheit
Tandem Flansch

## Linear housing unit
Tandem flange

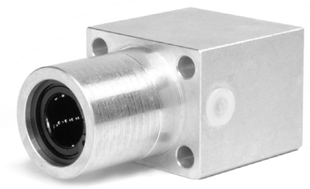

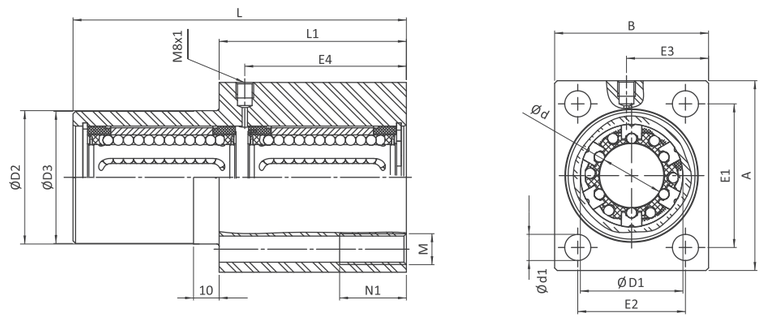


**Abmessungen**
Dimensions (mm)

**Gewicht**
Weight

| Type | Ød | ØD1 | ØD2 g7 | ØD3 -0,20 -0,50 | A | B | E1 ±0,25 | E2 ±0,25 | E3 | E4 | L | L1 | Ød1 | M | N1 | Gew kg |
|---|---|---|---|---|---|---|---|---|---|---|---|---|---|---|---|---|
| **PTFG12-..** | 12 | 22 | 30 | 30 | 42 | 34 | 32 | 24 | 19 | 36 | 76 | 46 | 5,3 | M6 | 13 | 0,20 |
| **PTFG16-..** | 16 | 26 | 35 | 35 | 50 | 40 | 38 | 28 | 22 | 40 | 84 | 50 | 6,6 | M8 | 18 | 0,32 |
| **PTFG20-..** | 20 | 32 | 42 | 42 | 60 | 50 | 45 | 35 | 27 | 50 | 104 | 60 | 8,4 | M10 | 22 | 0,55 |
| **PTFG25-..** | 25 | 40 | 52 | 52 | 74 | 60 | 56 | 42 | 32 | 63 | 130 | 73 | 10,5 | M12 | 26 | 1,17 |
| **PTFG30-..** | 30 | 47 | 61 | 61 | 84 | 70 | 64 | 50 | 37 | 74 | 152 | 82 | 13,5 | M16 | 34 | 1,50 |

Bestellbeispiel / Ordering designation

PTFG 20 - LMEUU

- **Linear-Gehäuseeinheit** / Linear housing unit
- **Linearkugellager** / Linear ball bearing
  - LME..UU
  - SBE..UU
  - TK..UU
- **Größe** / size
- **Baureihe** / series

- Befestigungsschrauben DIN EN ISO 4762 - 8.8 Federring
- Befestigung des Lagers im Gehäuse mit Sicherungsringen nach DIN 472
- Gewichtsangabe ohne Linearkugellager
- Tragzahlen nach Spezifikation des Linearkugellagers

- fixing screws acc.. DIN EN ISO 4762 - 8.8 spring washers
- bearing fixing in the housing by circlips acc. DIN 472
- weight without linear ball bearing
- load ratings according to the specification of the linear ball bearing

# Wellenbock
Leichte Ausführung

## Shaft support block
Light series

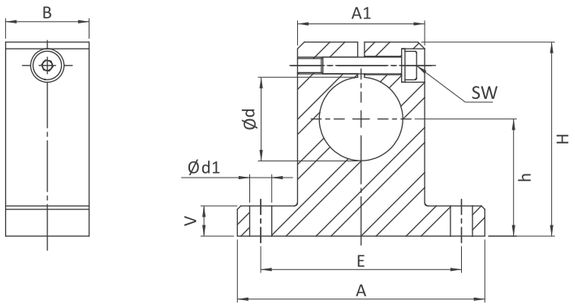


**Abmessungen**
Dimensions (mm)

**Gewicht**
Weight

| Type | Ød H8 | H | h ±0,02 | A | A1 | B | E ±0,15 | Ød1 | V | SW | Gew kg |
|---|---|---|---|---|---|---|---|---|---|---|---|
| **PGWA08** | 8 | 27 | 15 | 32 | 16 | 10 | 25 | 4,5 | 5,0 | 3 | 0,01 |
| **PGWA12** | 12 | 35 | 20 | 42 | 20 | 12 | 32 | 5,5 | 5,5 | 3 | 0,02 |
| **PGWA16** | 16 | 42 | 25 | 50 | 26 | 16 | 40 | 5,5 | 6,5 | 3 | 0,05 |
| **PGWA20** | 20 | 50 | 30 | 60 | 32 | 20 | 45 | 5,5 | 8,0 | 4 | 0,08 |
| **PGWA25** | 25 | 58 | 35 | 74 | 38 | 25 | 60 | 6,6 | 9,0 | 5 | 0,14 |
| **PGWA30** | 30 | 68 | 40 | 84 | 45 | 28 | 68 | 9,0 | 10,0 | 6 | 0,20 |
| **PGWA40** | 40 | 86 | 50 | 108 | 56 | 32 | 86 | 11,0 | 12,0 | 8 | 0,36 |
| **PGWA50** | 50 | 100 | 60 | 130 | 80 | 40 | 108 | 11,0 | 14,0 | 8 | 0,73 |
| **PGWA60** | 60 | 124 | 75 | 160 | 100 | 48 | 132 | 13,5 | 15,0 | 8 | 1,30 |





# Wellenbock
Kompakt-Ausführung

## Shaft support block
Compact series

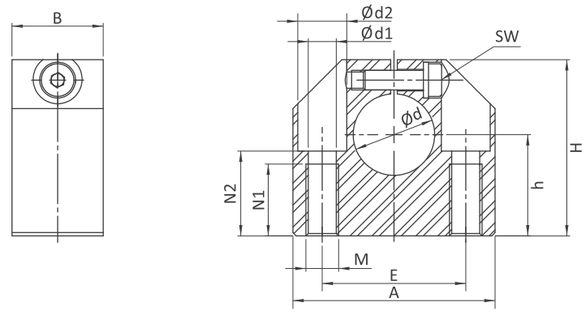


**Abmessungen**
Dimensions (mm)

**Gewicht**
Weight

| Type | Ød | A | B | H | h ±0,02 | E ±0,12 | Ød1 | Ød2 | M | N1 | N2 | SW | Gew kg |
|---|---|---|---|---|---|---|---|---|---|---|---|---|---|
| **PGWC06** | 6 | 32 | 16 | 27 | 15 | 22 | 4,2 | 8 | M5 | 11 | 13 | 2,5 | 0,03 |
| **PGWC08** | 8 | 32 | 16 | 27 | 16 | 22 | 4,2 | 8 | M5 | 11 | 13 | 2,5 | 0,03 |
| **PGWC10** | 10 | 40 | 18 | 33 | 18 | 27 | 5,2 | 10 | M6 | 13 | 16 | 3 | 0,05 |
| **PGWC12** | 12 | 40 | 18 | 33 | 19 | 27 | 5,2 | 10 | M6 | 13 | 16 | 3 | 0,05 |
| **PGWC14** | 14 | 45 | 20 | 38 | 20 | 32 | 5,2 | 10 | M6 | 13 | 18 | 3 | 0,07 |
| **PGWC16** | 16 | 45 | 20 | 38 | 22 | 32 | 5,2 | 10 | M6 | 13 | 18 | 3 | 0,07 |
| **PGWC20** | 20 | 53 | 24 | 45 | 25 | 39 | 6,8 | 11 | M8 | 18 | 22 | 4 | 0,10 |
| **PGWC25** | 25 | 62 | 28 | 54 | 31 | 44 | 8,6 | 15 | M10 | 22 | 26 | 5 | 0,16 |
| **PGWC30** | 30 | 67 | 30 | 60 | 34 | 49 | 8,6 | 15 | M10 | 22 | 29 | 5 | 0,20 |
| **PGWC40** | 40 | 87 | 40 | 76 | 42 | 66 | 10,3 | 18 | M12 | 26 | 38 | 6 | 0,45 |
| **PGWC50** | 50 | 103 | 50 | 92 | 50 | 80 | 14,25 | 20 | M16 | 34 | 46 | 8 | 0,80 |

# PGWN

## Wellenbock
Standard-Ausführung

## Shaft support block
Standard series

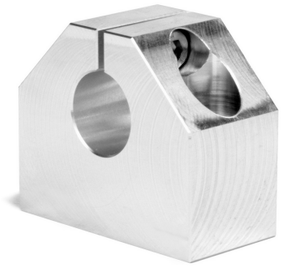

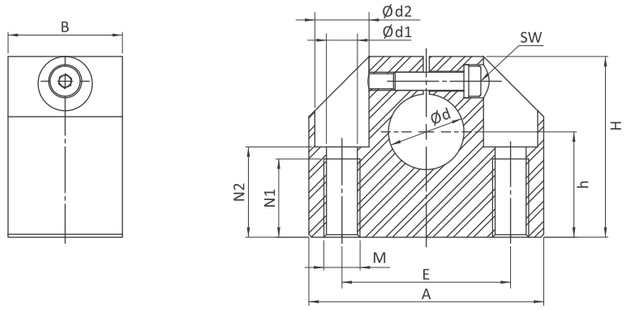


**Abmessungen**
Dimensions (mm)

**Gewicht**
Weight

| Type | Ød | A | B | H | h ±0,02 | E ±0,12 | Ød1 | Ød2 | M | N1 | N2 | SW | Gew kg |
|---|---|---|---|---|---|---|---|---|---|---|---|---|---|
| **PGWN08** | 8 | 32 | 18 | 28 | 15 | 22 | 3,3 | 6 | M4 | 9 | 13,0 | 3 | 0,04 |
| **PGWN12** | 12 | 43 | 20 | 35 | 20 | 30 | 5,2 | 10 | M6 | 13 | 16,5 | 3 | 0,05 |
| **PGWN16** | 16 | 53 | 24 | 42 | 25 | 38 | 6,8 | 11 | M8 | 18 | 21,0 | 4 | 0,08 |
| **PGWN20** | 20 | 60 | 30 | 50 | 30 | 42 | 8,6 | 15 | M10 | 22 | 25,0 | 5 | 0,10 |
| **PGWN25** | 25 | 78 | 38 | 60 | 35 | 56 | 10,3 | 18 | M12 | 26 | 30,0 | 6 | 0,15 |
| **PGWN30** | 30 | 87 | 40 | 70 | 40 | 64 | 10,3 | 18 | M12 | 26 | 34,0 | 6 | 0,24 |
| **PGWN40** | 40 | 108 | 48 | 90 | 50 | 82 | 14,25 | 20 | M16 | 34 | 44,0 | 8 | 0,66 |
| **PGWN50** | 50 | 132 | 58 | 105 | 60 | 100 | 17,5 | 26 | M20 | 43 | 49,0 | 10 | 0,82 |

# PFWB

## Wellenbock
Flanschausführung

## Shaft support block
Flange series

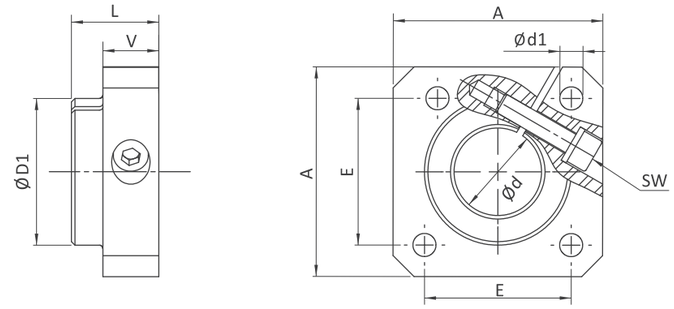


**Abmessungen**
Dimensions (mm)

**Gewicht**
Weight

| Type | Ød | A | L | ØD1 | E | V | Ød1 | SW | Gew kg |
|---|---|---|---|---|---|---|---|---|---|
| **PFWB12** | 12 | 40 | 20 | 23,5 | 30 | 12 | 5,5 | 3 | 0,06 |
| **PFWB16** | 16 | 50 | 20 | 27,5 | 35 | 12 | 5,5 | 3 | 0,08 |
| **PFWB20** | 20 | 50 | 23 | 33,5 | 38 | 14 | 6,6 | 4 | 0,10 |
| **PFWB25** | 25 | 60 | 25 | 42,0 | 42 | 16 | 6,6 | 5 | 0,15 |
| **PFWB30** | 30 | 70 | 30 | 49,5 | 54 | 19 | 9 | 6 | 0,30 |
| **PFWB40** | 40 | 100 | 40 | 65,0 | 68 | 26 | 11 | 8 | 0,70 |
| **PFWB50** | 50 | 100 | 50 | 75,0 | 75 | 36 | 11 | 8 | 1,20 |

# Wellenbock
Tandem, fest

## Shaft support block
Tandem, fixed

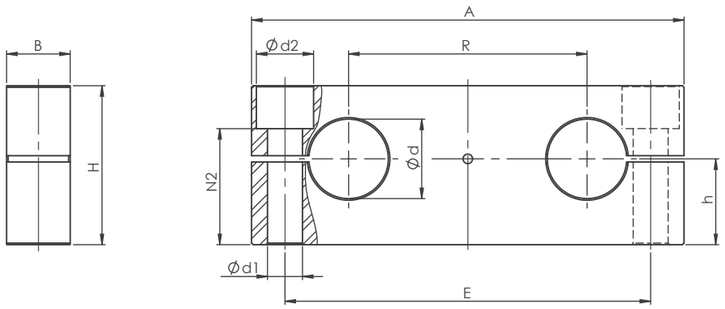


**Abmessungen**
Dimensions (mm)

**Gewicht**
Weight

| Typ<br>Type | Ød | A | B | H | h<br>±0,015 | R<br>±0,02 | E | Ød1 | Ød2 | N2 | Gew<br>kg |
|---|---|---|---|---|---|---|---|---|---|---|---|
| **PTA08** | 8 | 65 | 12 | 22 | 12,5 | 32 | 52 | 5,5 | 10 | 17,6 | 0,04 |
| **PTA12** | 12 | 85 | 14 | 32 | 18 | 42 | 70 | 6,6 | 11 | 23,5 | 0,09 |
| **PTA16** | 16 | 100 | 18 | 36 | 20 | 54 | 82 | 9 | 15 | 26,5 | 0,14 |
| **PTA20** | 20 | 130 | 20 | 46 | 25 | 72 | 108 | 11 | 18 | 32,5 | 0,26 |
| **PTA25** | 25 | 160 | 25 | 56 | 30 | 88 | 132 | 13,5 | 20 | 40 | 0,47 |
| **PTA30** | 30 | 180 | 25 | 64 | 35 | 96 | 150 | 13,5 | 20 | 48 | 0,63 |
| **PTA40** | 40 | 230 | 30 | 80 | 44 | 122 | 190 | 17,5 | 26 | 59 | 1,1 |
| **PTA50** | 50 | 280 | 30 | 96 | 52 | 152 | 240 | 17,5 | 26 | 75 | 1,65 |





# Wellenbock
Tandem, beweglich

## Shaft support block
Tandem, movable

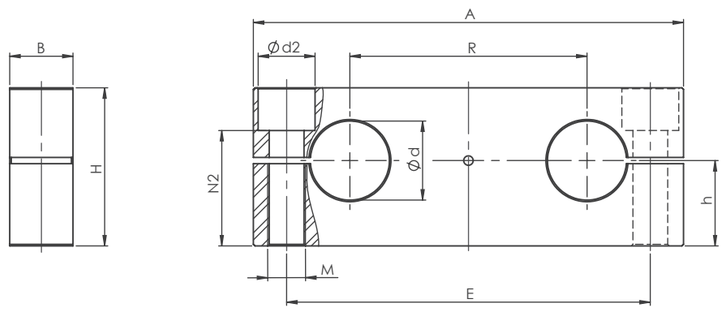


**Abmessungen**
Dimensions (mm)

**Gewicht**
Weight

| Typ<br>Type | Ød | A | B | H | h<br>±0,015 | R<br>±0,02 | E | M | Ød2 | N2 | Gew<br>kg |
|---|---|---|---|---|---|---|---|---|---|---|---|
| **PTB08** | 8 | 65 | 12 | 22 | 11 | 32 | 52 | M5 | 10 | 16,6 | 0,04 |
| **PTB12** | 12 | 85 | 14 | 28 | 14 | 42 | 70 | M6 | 11 | 21,6 | 0,07 |
| **PTB16** | 16 | 100 | 18 | 32 | 16 | 54 | 82 | M8 | 15 | 23,4 | 0,12 |
| **PTB20** | 20 | 130 | 20 | 42 | 21 | 72 | 108 | M10 | 18 | 31,4 | 0,22 |
| **PTB25** | 25 | 160 | 25 | 52 | 26 | 88 | 132 | M12 | 20 | 39,4 | 0,43 |
| **PTB30** | 30 | 180 | 25 | 58 | 29 | 96 | 150 | M12 | 20 | 45,4 | 0,57 |
| **PTB40** | 40 | 230 | 30 | 72 | 36 | 122 | 190 | M16 | 26 | 55,4 | 0,98 |
| **PTB50** | 50 | 280 | 30 | 88 | 44 | 152 | 240 | M16 | 26 | 71,4 | 1,5 |

# Tragschienen
Niedrige Ausführung

## Shaft support rail units
Low series

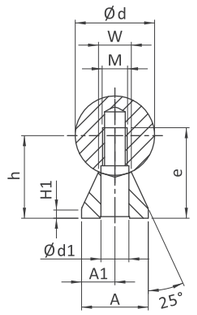


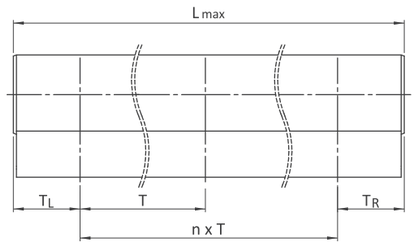


**Abmessungen**
Dimensions (mm)

**Gewicht**
Weight

| Type | Ød | h +0,35 | H1 | A | A1 | W | M | Ød1 | e | T | Gew kg/m |
|---|---|---|---|---|---|---|---|---|---|---|---|
| **PTSU12-..** | 12 | 14,5 | 3 | 11 | 6,0 | 5,4 | M4 | 4,5 | 15,5 | 75 | 0,13 |
| **PTSU16-..** | 16 | 18 | 3 | 14 | 7,0 | 7,0 | M5 | 5,5 | 16,0 | 75 | 0,19 |
| **PTSU20-..** | 20 | 22 | 3 | 17 | 8,5 | 8,1 | M6 | 6,6 | 20,0 | 75 | 0,27 |
| **PTSU25-..** | 25 | 26 | 3 | 21 | 10,5 | 10,3 | M8 | 9,0 | 25,0 | 75 | 0,38 |
| **PTSU30-..** | 30 | 30 | 3 | 23 | 11,5 | 11,0 | M10 | 11,0 | 30,0 | 100 | 0,45 |
| **PTSU40-..** | 40 | 39 | 4 | 30 | 15,0 | 15,0 | M12 | 13,5 | 38,0 | 100 | 0,75 |
| **PTSU-50-..** | 50 | 46 | 5 | 35 | 18 | 19 | M14 | 15.5 | 45.0 | 100 | 0,95 |

Bestellbeispiel / Ordering designation

PTSU 20 - W - 500

- **Tragschiene** / Shaft support rail unit
- **Länge in mm** / length in mm
- **Wellentype** / shaft series - W, WV, WKA, WKB
- **Größe** / size
- **Baureihe** / series

- Gewicht ohne Welle
- die Wellenunterstützung kann je nach Tragschienenlänge aus mehreren Teilstücken zusammengesetzt sein
- $T_L$ min = $T_R$ min = 20 mm
- Maximale einteilige Länge Wellenunterstützung: 3600 mm
- Lieferzustand: Welle und Wellenunterstützung nicht montiert
- Genauigkeit $P_1$ (h = +0,02/-0,05) auf Anfrage

- weight without shaft
- depending on the length of the shaft support rail unit, the support rail is composed of several individual sections
- $T_L$ min = $T_R$ min = 20 mm
- Max. single length of support rail: 3600 mm
- delivery condition: shaft and support rail not assembled
- Accuracy P1 (h = +0,02/-0,05) on request





# Tragschienen
Flanschausführung Standard

## Shaft support rail units
Flange series standard

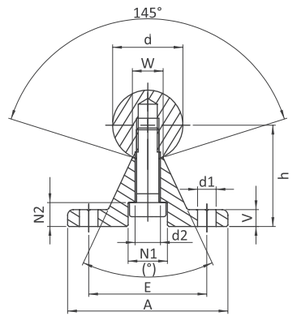


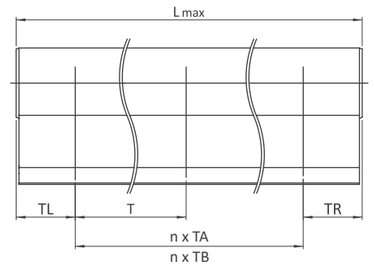


**Abmessungen**
Dimensions (mm)

**Gewicht**
Weight

| Type | Ød | A | h | V | N1 | N2 | Ød1 | Ød2 | W | (°) | E | TA | TB | Gew kg/m |
|---|---|---|---|---|---|---|---|---|---|---|---|---|---|---|
| **PTSN12-..** | 12 | 40 | 22 | 5 | 8,0 | 5,0 | 4,5 | 4,5 | 5,8 | 50 | 29 | 75 | 120 | 1,64 |
| **PTSN16-..** | 16 | 45 | 26 | 5 | 9,5 | 6,0 | 5,5 | 5,5 | 7,0 | 50 | 33 | 100 | 150 | 2,50 |
| **PTSN20-..** | 20 | 52 | 32 | 6 | 11,0 | 6,5 | 6,6 | 6,6 | 8,3 | 50 | 37 | 100 | 150 | 3,80 |
| **PTSN25-..** | 25 | 57 | 36 | 6 | 14,0 | 8,5 | 6,6 | 9,0 | 10,8 | 50 | 42 | 120 | 200 | 5,35 |
| **PTSN30-..** | 30 | 69 | 42 | 7 | 17,0 | 10,5 | 9,0 | 11,0 | 11,0 | 50 | 51 | 150 | 200 | 7,47 |
| **PTSN40-..** | 40 | 73 | 50 | 8 | 17,0 | 10,5 | 9,0 | 11,0 | 15,0 | 50 | 55 | 200 | 300 | 12,53 |
| **PTSN50-..** | 50 | 84 | 60 | 9 | 19,0 | 12,5 | 11,0 | 13,0 | 19,0 | 46 | 63 | 200 | 300 | 18,91 |
| **PTSN-60-..** | 60 | 94 | 68 | 10 | 19 | 12.5 | 11.0 | 13.0 | 25 | 46 | 72 | 300 | - | 26.20 |
| **PTSN-80-..** | 80 | 116 | 86 | 12 | 19 | 12.5 | 13.5 | 17.5 | 34 | 46 | 92 | 300 | - | 46.71 |

Bestellbeispiel / Ordering designation

PTSN 20 - TA - W - 500

- **Tragschiene** / Shaft support rail unit
- **Länge in mm** / length in mm
- **Wellentype** / shaft series - W, WV, WKA, WKB
- **Bohrungsabstand TA, TB** / pitch distance TA, TB
- **Größe** / size
- **Baureihe** / series

- Gewicht mit Welle
- die Wellenunterstüzung ist je nach Tragschienenlänge aus mehreren Teilstücken zusammengesetzt
- $T_L$ min = $T_R$ min = 20 mm

- weight including shaft
- depending on the length of the shaft support rail unit, the support rail is composed of several individual sections
- $T_L$ min = $T_R$ min = 20 mm

# Tragschienen
Flanschausführung hoch

## Shaft support rail units
Flange series high

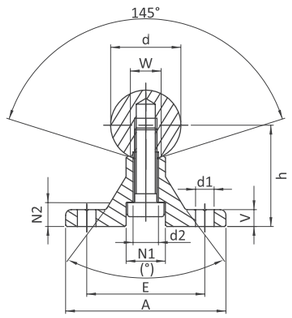


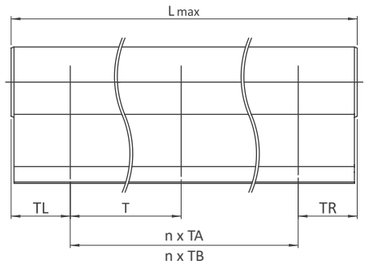


**Abmessungen**
Dimensions (mm)

| Type | Ød | A | h | V | N1 | N2 | Ød1 | Ød2 | W | (°) | E | TA | TB | **Gewicht** Weight Gew kg |
|---|---|---|---|---|---|---|---|---|---|---|---|---|---|---|
| **PTSA-20-..** | 20 | 56 | 38 | 6 | 12 | 9.5 | 6.6 | 6.6 | 11 | 60 | 37 | 100 | 150 | 3.90 |
| **PTSA-25-..** | 25 | 60 | 42 | 6 | 15 | 11.5 | 6.6 | 9 | 14 | 60 | 42 | 120 | 200 | 5.52 |
| **PTSA-30-..** | 30 | 74 | 53 | 8 | 17 | 11.5 | 9 | 11 | 14 | 60 | 51 | 150 | 200 | 8.22 |
| **PTSA-40-..** | 40 | 78 | 60 | 8 | 19 | 13 | 9 | 11 | 18 | 60 | 55 | 200 | 300 | 12.94 |

**Bestellbeispiel** / Ordering designation

PTSA 20 - TA - W - 500

- **Tragschiene** / Shaft support rail unit
- **Länge in mm** / length in mm
- **Wellentype** / shaft series - W, WV, WKA, WKB
- **Bohrungsabstand TA, TB** / pitch distance TA, TB
- **Größe** / size
- **Baureihe** / series

- Gewicht mit Welle
- die Wellenunterstützung ist je nach Tragschienenlänge aus mehreren Teilstücken zusammengesetzt
- $T_L$ min = $T_R$ min = 20 mm

- weight including shaft
- depending on the length of the shaft support rail unit, the support rail is composed of several individual sections
- $T_L$ min = $T_R$ min = 20 mm





# Präzisionswellen, Kolbenstangen
Lieferprogramm

## Precision shafts, Chromed bars
Delivery program

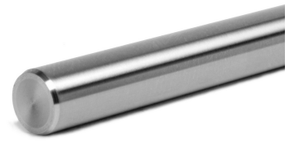

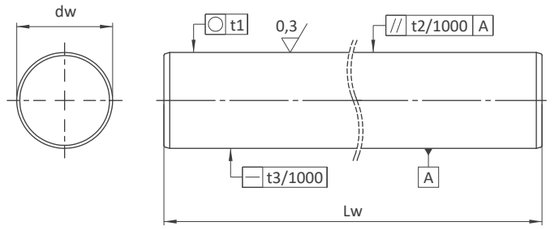


| Type | W | WV | WH | WHV | WRA | WRB | BAC |
|---|---|---|---|---|---|---|---|
| Werkstoff | Cf53 | Cf53 | C60 | C60 | X90CrMoV18 | X46Cr13 | C45E |
| Werkstoff-Nr. | 1.1213 | 1.1213 | 1.0601 | 1.0601 | 1.4112 | 1.4034 | 1.1191 |
| Ausführung | - | verchromt | - | verchromt | - | - | verchromt |
| Ø-Toleranz | h6 | h7 | h6 | h7 | h6 | h6 | f7 |
| Härte min | 59 HRC | 59 HRC | 59 HRC | 59 HRC | 54 HRC | 52 HRC | - |
| **Ø 4** | ● | ● | | | ● | ● | |
| **Ø 5** | ● | ● | | | ● | ● | |
| **Ø 6** | ● | ● | | | ● | ● | ○ |
| **Ø 8** | ● | ● | | | ● | ● | ○ |
| **Ø 10** | ● | ● | | | ● | ● | ○ |
| **Ø 12** | ● | ● | ● | ● | ● | ● | ○ |
| **Ø 14** | ● | ● | | | ● | ● | ○ |
| **Ø 15** | ● | ● | | | ● | ● | ○ |
| **Ø 16** | ● | ● | ● | ● | ● | ● | ○ |
| **Ø 18** | ● | ● | | | ● | ● | ○ |
| **Ø 20** | ● | ● | ● | ● | ● | ● | ○ |
| **Ø 22** | ○ | ○ | | | | | ○ |
| **Ø 24** | ○ | ○ | | | | | ○ |
| **Ø 25** | ● | ● | ● | ● | ● | ● | ○ |
| **Ø 30** | ● | ● | ● | ● | ● | ● | ○ |
| **Ø 35** | ○ | ○ | | | ○ | ○ | ○ |
| **Ø 40** | ● | ● | ● | ● | ● | ● | ○ |
| **Ø 45** | ○ | ○ | | | | | ○ |
| **Ø 50** | ● | ● | ● | ● | ● | ● | ○ |
| **Ø 60** | ● | ● | ● | ● | ● | ● | ○ |
| **Ø 70** | ○ | ○ | | | | | ○ |
| **Ø 80** | ● | ● | ○ | ○ | | | ○ |
| **Ø 100** | ○ | ○ | | | | | ○ |

● **Standard-Typen** / ○ **Ergänzungstypen**

- **Längen:** in Herstellläng oder im Zuschnitt (Fixlänge)
- **Bearbeitung:** nach Kundenzeichnung bearbeitet
- **auf Anfrage:** andere Ø, Werkstoffe, Ø-Toleranzen sowie Zollabmessungen
- **Härte min:** Oberflächenhärte
- **WV, WHV:** Chromschicht-Dicke ca. 10 µm, Härte der Chromschicht ≥ 800 HV
- **BAC:** Chromschicht-Dicke ≥ 25 µm, Härte der Chromschicht ≥ 800 HV

● **Standard types** / ○ **Supplement types**

- **Length:** in production lengths or cut to size (fix length)
- **Machining:** machined according to customer drawing
- **On request:** other Ø, materials, Ø tolerances as well as inch dimensions
- **Hardness min:** surface hardened
- **WV, WHV:** Chrome layer thickness approx. 10 µm, Chrome layer hardness ≥ 800 HV
- **BAC:** Chrome layer thickness ≥ 25 µm, Chrome layer hardness ≥ 800 HV

korrosionsbeständig / stainless steel

# Präzisionswellen, Kolbenstangen
Technische Daten

## Precision shafts, Chromed bars
Technical data

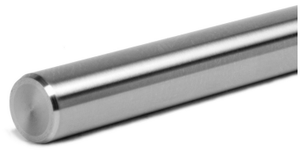

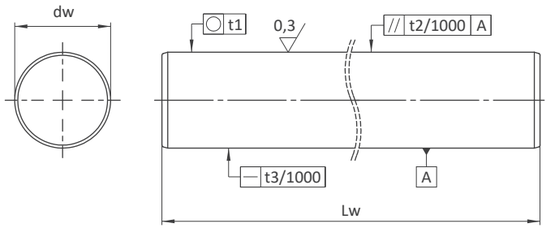


| Durchmesser | | Gewicht | | Ø-Toleranzen | | | Geradheit | Rht (min) |
|---|---|---|---|---|---|---|---|---|
| Außen | Innen | Vollwellen | Hohlwellen | ISO h6 | ISO h7 | ISO f7 | 3) | |
| mm | mm | kg/m | kg/m | µm | µm | µm | mm/m | mm |
| **Ø 4** 4) | | 0,10 | | 0/-8 | 0/-12 | -10/-22 | 0,3 | 0,4 |
| **Ø 5** 4) | | 0,15 | | 0/-8 | 0/-12 | -10/-22 | 0,2 | 0,4 |
| **Ø 6** | | 0,22 | | 0/-8 | 0/-12 | -10/-22 | 0,2 | 0,4 |
| **Ø 8** | | 0,39 | | 0/-9 | 0/-15 | -13/-28 | 0,2 | 0,4 |
| **Ø 10** | | 0,62 | | 0/-9 | 0/-15 | -13/-28 | 0,1 | 0,4 |
| **Ø 12** | Ø 4 1) | 0,89 | 0,79 | 0/-11 | 0/-18 | -16/-34 | 0,1 | 0,6 |
| **Ø 14** | | 1,21 | | 0/-11 | 0/-18 | -16/-34 | 0,1 | 0,6 |
| **Ø 15** | | 1,39 | | 0/-11 | 0/-18 | -16/-34 | 0,1 | 0,6 |
| **Ø 16** | Ø 7 | 1,58 | 1,28 | 0/-11 | 0/-18 | -16/-34 | 0,1 | 0,6 |
| **Ø 18** | | 2,00 | | 0/-11 | 0/-18 | -16/-34 | 0,1 | 0,6 |
| **Ø 20** | Ø 14 | 2,46 | 1,25 | 0/-13 | 0/-21 | -20/-41 | 0,1 | 0,9 |
| **Ø 22** | | 2,98 | | 0/-13 | 0/-21 | -20/-41 | 0,1 | 0,9 |
| **Ø 24** | | 3,55 | | 0/-13 | 0/-21 | -20/-41 | 0,1 | 0,9 |
| **Ø 25** | Ø 15 | 3,85 | 2,35 | 0/-13 | 0/-21 | -20/-41 | 0,1 | 0,9 |
| **Ø 30** | Ø 18 | 5,55 | 3,50 | 0/-13 | 0/-21 | -20/-41 | 0,1 | 0,9 |
| **Ø 35** | | 7,55 | | 0/-16 | 0/-25 | -25/-50 | 0,1 | 1,5 |
| **Ø 40** | Ø 28 2) | 9,86 | 4,99 | 0/-16 | 0/-25 | -25/-50 | 0,1 | 1,5 |
| **Ø 45** | | 12,48 | | 0/-16 | 0/-25 | -25/-50 | 0,1 | 1,5 |
| **Ø 50** | Ø 30 | 15,41 | 9,91 | 0/-16 | 0/-25 | -25/-50 | 0,1 | 1,5 |
| **Ø 60** | Ø 36 | 22,18 | 14,20 | 0/-19 | 0/-30 | -30/-60 | 0,1 | 2,2 |
| **Ø 70** | | 30,19 | | 0/-19 | 0/-30 | -30/-60 | 0,1 | 2,2 |
| **Ø 80** | | 39,44 | | 0/-19 | 0/-30 | -30/-60 | 0,1 | 2,2 |
| **Ø 100** | | 61,62 | | 0/-22 | 0/-35 | -36/-71 | 0,1 | 3,2 |

- 1) Ø 7 auf Anfrage
- 2) Ø 26 auf Anfrage
- 3) Messung nach DIN ISO 13012
- 4) durchgehärtet möglich
- **Rht:** Randhärtetiefe, bei der noch 80% der Oberflächenhärte vorliegt
- **Rundheit:** entspricht der halben Ø-Toleranz

- 1) Ø 7 mm on request
- 2) Ø 26 mm on request
- 3) Measurement according to DIN ISO 13012
- 4) through hardened possible
- **Rht:** Hardness depth at which 80% of the surface hardness is still present
- **Roundness:** corresponds to half the Ø tolerance

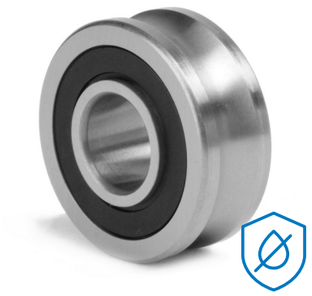

# Profillaufrollen
Baureihe LFR

## Profiled track rollers
Series LFR

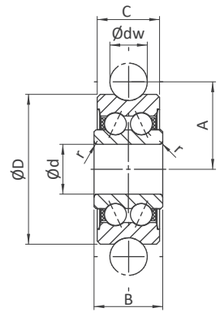


| **Abmessungen** Dimensions (mm) | | | | | | | | **Gewicht** Weight | **Tragzahlen** Load capacity | | **Max. Belastung** Limit loads | | **empfohlene Zapfen** suggested bolts |
|---|---|---|---|---|---|---|---|---|---|---|---|---|---|
| Type | dw | d | D | C | B -0.12 | A | r | Gew g | $C_w$ N | $C_{Dw}$ N | $F_{rz}$ N | $F_{0rz}$ N | |
| **LFR50/5-4 KDD** | 4 | 5 | 16 | 7 | 8 | 9 | 0,20 | 9 | 1.200 | 860 | 1.300 | 1.780 | LFZ5, LFE5-0.5 |
| **LFR50/5-6 KDD** | 6 | 5 | 17 | 7 | 8 | 10,5 | 0,20 | 10 | 1.270 | 820 | 1.300 | 1.780 | LFZ5, LFE5-1 |
| **LFR50/8-6 KDD** | 6 | 8 | 24 | 11 | 11 | 14 | 0,30 | 20 | 4.100 | 2.300 | 2.550 | 4.600 | LFZ8, LFE8-1 |
| **LFR5201-10 KDD** | 10 | 12 | 35 | 15,9 | 15,9 | 20,65 | 0,30 | 66 | 8.500 | 5.100 | 5.100 | 10.200 | LFZ12, LFE12-1 |
| **LFR5301-10 KDD** | 10 | 12 | 42 | 19 | 19 | 24 | 0,60 | 135 | 13.000 | 7.700 | 7.500 | 14.200 | LFZ12/M12, LFE12-1/M12 |
| **LFR5302-10 KDD** | 10 | 15 | 47 | 19 | 19 | 26,65 | 1,00 | 170 | 16.200 | 9.200 | 6.200 | 18.400 | LFZ15, LFE15-1 |
| **LFR5201-12 KDD** | 12 | 12 | 35 | 15,9 | 15,9 | 21,75 | 0,30 | 66 | 8.400 | 5.000 | 5.100 | 10.000 | LFZ12x45A1, LFE12x45A1 |
| **LFR5204-16 KDD** | 16 | 20 | 52 | 20,6 | 22,6 | 31,5 | 0,60 | 195 | 16.800 | 9.500 | 12.100 | 16.600 | LFZ20x67A1, LFE20x67A1 |
| **LFR5206-20 KDD** | 20 | 25 | 72 | 23,8 | 25,8 | 41 | 0,60 | 435 | 29.500 | 16.600 | 20.700 | 33.200 | LFZ25x82A1, LFE25x82A1 |
| **LFR5206-25 KDD** | 25 | 25 | 72 | 23,8 | 25,8 | 43,5 | 0,60 | 425 | 29.200 | 16.400 | 23.100 | 32.800 | LFZ25x82A1, LFE25x82A1 |
| **LFR5207-30 KDD** | 30 | 30 | 80 | 27 | 29 | 51 | 1,00 | 600 | 38.000 | 20.800 | 21.400 | 36.200 | LFZ30x95A1, LFE30x95A1 |
| **LFR5208-40 KDD** | 40 | 40 | 98 | 36 | 38 | 62,5 | 1,00 | 1100 | 54.800 | 29.000 | 55.000 | 58.000 | LFZ40x105A1, LFE40x105A1 |
| **LFR5308-50 KDD** | 50 | 40 | 110 | 44 | 46 | 72,5 | 1,10 | 1250 | 53.000 | 39.500 | 69.000 | 79.000 | LFZ40x115A1, LFE40x115A1 |

**Bestellbeispiel** / Ordering designation

LFR 5201 - 10 - KDD

- **KDD: Deckscheiben** / shields
- **NPP: schleifende Dichtungen** / seals
- **NPP-RB: korrosionsbeständig** / stainless steel
- **Wellendurchmesser dw** / shaft diameter dw
- **Größe** / size
- **Baureihe** / series

- Aussendurchmesser ≥ 52 mm: Schmierbohrung im Innenring
- weitere Typen auf Anfrage
- Zapfen auf Anfrage

- outer diameter ≥ 52 mm: lubrication hole on inner ring
- other types on request
- bolts on request

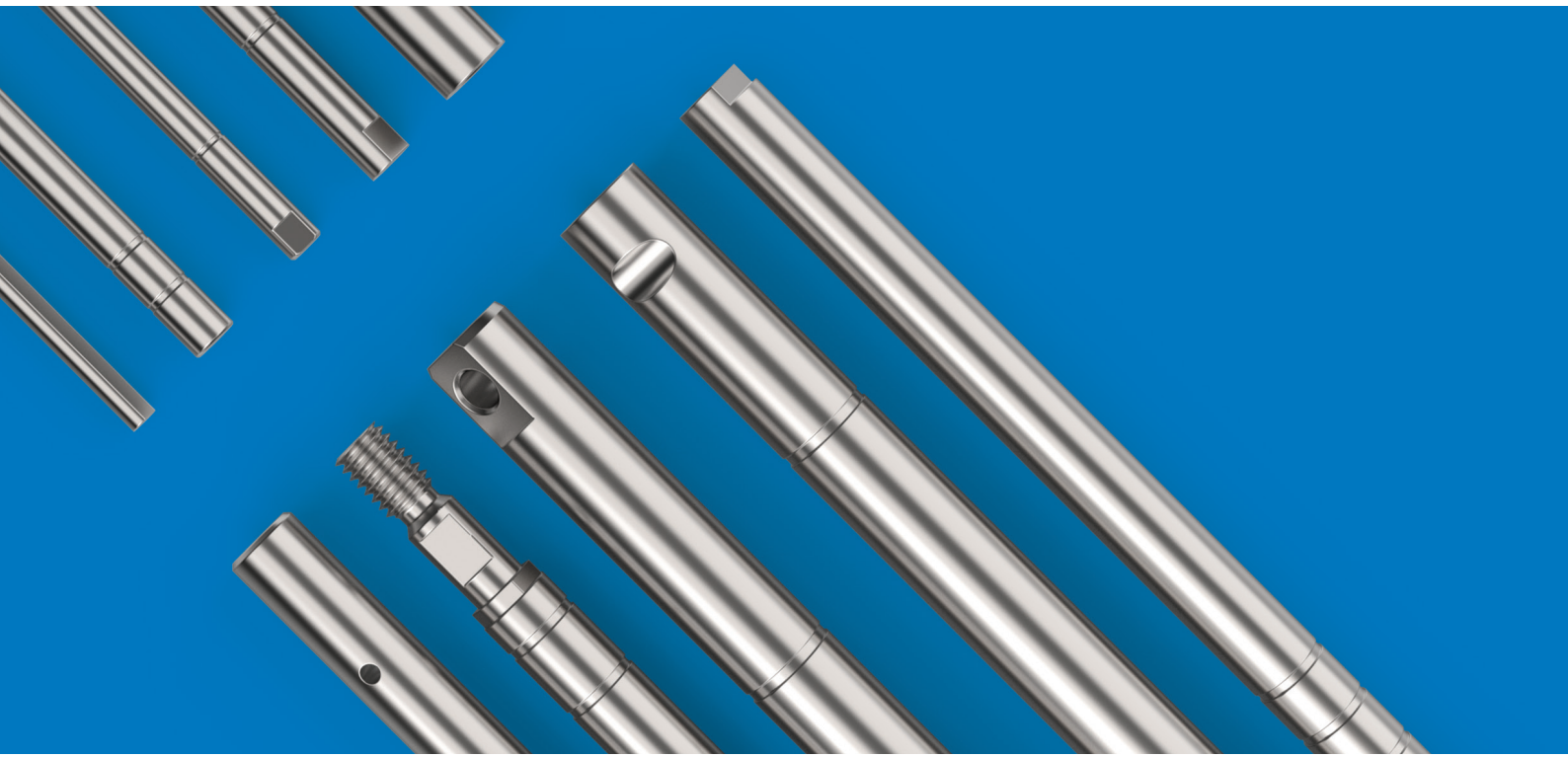

**PRECOM Lineartechnik** GmbH

Saarpfalz-Park 102, 66450 Bexbach - Germany
+49 (0) 6826 82 499-0
info@precom-lineartechnik.de
**www.precom-lineartechnik.de**